UIKo 1560
Premium

Advies verkoopprijs € 1349

Met handige LiftUp-Box

De UIKo 1560 is een energiezuinig onderbouwmodel en beschikt over een uittrekbare koelwagen met SoftSystem. Dit model beschikt over een unieke LiftUp-box waarmee de beschikbare ruimte optimaal wordt gebruikt. Bij het openen van de koelkast komt de LiftUp-box uit de bodem omhoog, deze biedt een goed overzicht en eenvoudige toegang tot de levensmiddelen.

Gelijkmatige verlichting van het koeldeel.
LED plafondverlichting

Overzichtelijke bediening.
Druktoetsbediening

Tot 30 kg belastbaar en eenvoudig te reinigen
GlassLine draagplateaus

Temperatuur eenvoudig af te lezen
LC digitaal temperatuurdisplay

Deur wordt vanaf 30° dichtgetrokken
Deur-op-deur montage

Nismaat	82 - 88 cm
Deurmontage systeem	deur-op-deursysteem
Bruto inhoud totaal	136 l
Netto inhoud totaal	124 l
Netto inhoud koeldeel	124 l
Energieklasse	A++
Energieverbruik per jaar	91 kWh
Energiekosten per jaar	€ 36,-
Geluidsniveau	38 dB(A)
Klimaatklasse	SN-ST
Koelmiddel	R600a
Aansluitwaarde	1,2 A

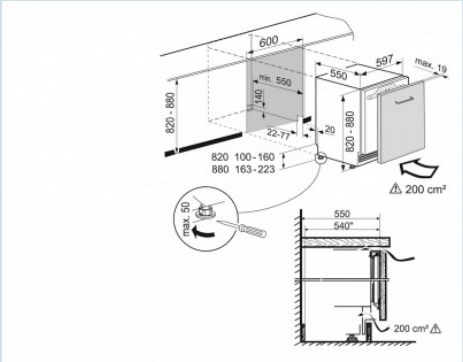

LIEBHERR

UIKo 1560
Premium

Advies verkoopprijs € 1349

Afmetingen

Hoogte	82 cm
Breedte	59,7 cm
Onderbouwbaar	Ja
Inbouwhoogte	82-88 cm
Inbouwbreedte	60 cm
Inbouwdiepte minimaal	55 cm
Max. Meubelgewicht koeldeel	10 kg
Netto gewicht / Bruto gewicht	42,6 kg / 45,3 kg
Hoogte verpakking	883 mm
Breedte verpakking	615 mm
Diepte verpakking	617 mm

Koeldeel

Instelbereik temperatuur koelen	+2°C tot +9°C
Ontdooisysteem koeldeel	Automatisch ontdooisysteem
Aantal draagplateaus	2
Materiaal draagplateau koeldeel	Glas
Eierrekje	Ja
Botervloot	Ja
Verlichting koeldeel	LED plafondverlichting
Aantal groente- en fruitladen	1
SuperCool automaat	Ja
LiFtUp-Box	Ja

Overige

Materiaal interieur	Kunststof wit
Deurscharniering	Uittreklade
Lengte aansluitsnoer	220 cm
Plintventilatie	Ja
Display	LC digitaal temperatuurdisplay
Soort bedieningspaneel	Druktoets
Positie bedieningspaneel	Achter de deur
Temperatuuraanduiding	Werkelijke temperatuur in cijfers
Deuralarm koeldeel	Akoestisch deuralarm
SabbatMode	Ja
Stelpoten	4
Extra kenmerk 1	Uittrekbare lade met SoftTelescopic
Extra kenmerk 2	2 Uittrekbare draagplateaus

Accessoires

Roestvrijstalen paneel	9902833	€ 595,15
Paneel edelstaal (9900432)	9900432	€ 500,00
Flessenmand	7413588	€ 38,00
FlexCube	9882671	€ 30,01
Botervloot	9882459	€ 30,00
Eierrekje	9881172	€ 21,00
Set microvezeldoekjes	8713023	€ 19,00