CBNsdc 765i
Prime

BLU Performance | No Frost | Duo Cooling | Smart Device | Soft-Telescopic | Super Frost | Vario Space | Soft System

Prix de vente conseillé € 2399

Les fruits et légumes frais jusqu'à 3 fois plus longtemps

Ce combiné Liebherr en acier inox d'une largeur de 75 cm avec fermeture de porte SoftSystem offre un grand volume. L'intérieur SmartSteel avec éclairage LightTower est éclairé de manière optimale. Grâce au compartiment congélateur NoFrost, vous n'aurez plus jamais à le dégivrer vous-même. La technologie BioFresh à 0°C garantit des durées de conservation plus longues pour les fruits et légumes, la viande, la charcuterie, le poisson et les produits laitiers. Compatible avec les applications smarthome grâce à la SmartDeviceBox de série.

Fraîcheur prolongée pour fruits et légumes
BioFresh (0°C)

Hygiénique et sûr pour les aliments.
Paroi arrière SmartSteel

Une odeur fraîche dans votre réfrigérateur.
Filtre à charbon actif FreshAir

Vue optimale même dans le noir.
Éclairage LED congélateur

S'ouvre presque automatiquement.
Poignée à dépression en acier inox

Aussi pour les emballages extra large de 2 litres.
Balconnets de contre-porte de luxe Premium

Une fermeture en douceur garantie.
SoftSystem

Réglage aisé de toutes les fonctions
Écran couleur Touch & Swipe

Éclairage uniforme du compartiment de réfrigération
Panneaux muraux LED des deux côtés avec SoftStart

Fini le dégivrage.
NoFrost

Convient pour espace non chauffé (> 0°C)
DuoCooling

Une résistance jusqu'à 30 kg et un nettoyage aisé
Tablettes GlassLine

Carrosserie / Couleur porte	Silver / Acier inox
Matériaux du boîtier	Acier
Matériau de la porte/ du couvercle	Acier inox
Volume total	423 l
Volume du compartiment réfrigérateur	285 l
Volume du compartiment congélateur	138 l
Classe énergétique	C
Consommation électrique par an	189 kWh
Consommation d'énergie par 24 heures	0,5
Frais d'énergie par an	€ 76,-
Indice d'efficacité énergétique	64
Niveau sonore	34 dB(A)
Classe de niveau sonore	B

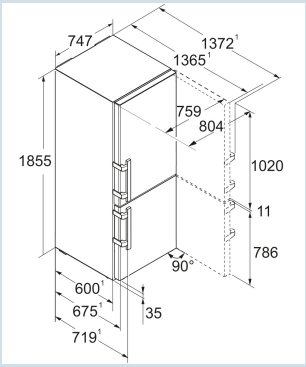

LIEBHERR

CBNsdc 765i
Prime

BLU Performance | No Frost | Duo Cooling | Smart Device | Soft-Telescopic | Super Frost | Vario Space | Soft System

Prix de vente conseillé € 2399

Dimensions

Hauteur	185,5 cm
Largeur	74,7 cm
Profondeur	67,5 cm
Adossable au mur	Oui
Poids net / Poids brut	97,4 kg / 108 kg
Hauteur emballage	1957 mm
Largeur emballage	812 mm
Profondeur emballage	767 mm

Réfrigérer

Système de dégrivrage réfrigérateur	Dégivrage auto
Ventilateur	PowerCooling
Tablettes de rangement	5
dont réglable(s) en hauteur	4
Matériau tablette de rangement	Verre
Finition tablette de rangement	Acier inox
Nombre de clayettes en verre divisibles et coulissantes	1
VarioSafe	Oui
Nombre de balconnets porte-bouteilles	1
Étagères de porte réglables en hauteur	Oui
Matériau balconnets de porte	verre, finition acier inox
Design balconnets de porte	Premium GlassLine
VarioBox	extensible 1/2 + 1/2
Casier à oeufs	variable
Beurrier	Oui
Éclairage réfrigérateur	Lichtpaneel links en rechts
Éclairage BioFresh/BioCool	Éclairage LED
BioFresh-Plus	BioFresh
Zone climatique compartiment réfrigérateur	Fruit & Vegetable (+0°C)
Système d'extraction de tiroir	télescopique à pleine extension avec fermeture automatique en douceur
Humidité réglable	Hygrométrie réglable dans 1 tiroir
Stockage de bouteilles	plateau à bouteilles intégré
SuperCool automatique avec affichage du temps résiduel	Oui, également réglable via l'appli

Congeler

NoFrost	Oui
Dégivrage congélateur	Dégivrage auto
VarioTemp	Oui
Tiroirs de congélation	3
FrostSafe	Oui
Système d'extraction de tiroir	
Capacité de congélation	10 kg / 24 heures
Durée de conservation en cas de panne	20 heures
Nombre d'étoiles du compartiment congélateur	✱✱✱✱
Matériau plateau compartiment congélation	Verre
Éclairage de congélateur	Éclairage LED dans la porte
BottleTimer	Oui, uniquement via l'applilication
SuperFrost (en fonction de la charge)	Oui, également réglable via l'appli
VarioSpace	Oui
Accumulateur de froid	2 accumulateurs de froid
EasyTwist-Ice	Oui

Autre

BluPerformance	Oui
Matériau de la paroi arrière	Acier inoxydable avec SmartSteel
Matériau de la cuve intérieure	Plastique blanc
Paroi arrière en acier inoxydable	Oui
Charnières de porte	Droite, réversible
Sens d'ouverture de la porte modifiable	Oui
Charnière de porte cachée (blocage à 115°)	Oui
Possibilité de bloquer la porte à 90°	Oui
La porte s'ouvre au maximum sur un angle de	115°
Poignée	Poignées à levier en acier inoxydable
Amortisseur de fermeture SoftSystem	Oui
Joint de porte interchangeable	Oui
Longueur câble dálimentation	200 cm
Intérieur facilement réglable	Oui
Eléments intérieurs appropriés pour lave-vaisselle	Oui
Les tablettes en verre et tiroirs amovibles à 90°	Oui
Ventilation par le socle	
Paroi arrière plate en aluminium	Oui
Type de bandeau de commande	Touch & Swipe
Position panneau de commande	Derrière la porte
User interface	advanced
Affichage de la température de	Compartiment réfrigérateur, congélateur et BioFresh
Affichage de la température du compartiment congélateur	TFT-Display
Affichage de la température	Température réelle en chiffres
Alarme en cas de panne	Oui, également réglable via l'appli
Alarme en cas de panne de courant	Oui, également réglable via l'appli
Alarme porte ouverte compartiment réfrigérateur	Oui, également réglable via l'appli
Alarme porte ouverte compartiment congélateur	Oui, également réglable via l'appli
AlarmLightAmplifier	Oui, également réglable via l'appli
Economiseur d'écran	Oui
Convient pour l'intégration réseau	Oui, standard SmartDeviceBox
SabbatMode	Oui, également réglable via l'appli
NightMode	Oui, uniquement via l'applilication
HolidayMode	Oui, également réglable via l'appli
CleaningMode	Oui
PartyMode	Oui, également réglable via l'appli
EnergySaver	Oui, également réglable via l'appli
Choix de la langue	Oui, également réglable via l'appli
Filtre FreshAir	Oui
Indicateur de remplacement du filtre FreshAir	Oui
Pieds réglables en hauteur	2
Roulettes de transport	Oui
Poignées de transport	à l'avant et à l'arrière
Caractéristique supplémentaire la Belgique	

Accessoires

SmartDeviceBox	6125778	€ 118,99
Pince à glaçons en acier inoxydable	9901871	€ 44,95
Casier à bouteilles	9882647	€ 44,64
Range-bouteilles	9881150	€ 39,95
FreshAir filtre à charbon (2 pièces)	9881116	€ 39,95
FlexSystem	9882648	€ 39,95
Câble électrique 3 m extra longue	6009158	€ 37,95
FlexSystem	9881168	€ 34,94
Beurrier	9882459	€ 29,95
Filtre à charbon FreshAir	9882460	€ 29,95
FlexCube	9882671	€ 24,95
Filtre à charbon FreshAir	9882471	€ 23,95
Set de chiffons en microfibre	8713023	€ 22,49
Bac à glaçons	7423323	€ 22,49
Accumulateur de froid	9881036	€ 21,95
Support pour 3 bouteilles	9882466	€ 21,95
Tablette de congélation	7426078	€ 18,95
Casier à oeufs	9881172	€ 18,95
Bac à glaçons	9881174	€ 18,95
Beurrier	7420367	€ 15,52
Lim[illegible]	[illegible]	[illegible]
Pell[illegible]	[illegible]	[illegible]
[illegible]	[illegible]	[illegible]