ICNSd 5123
Plus

Easy Fresh | No Frost | Duo Cooling | Smart Device ready | Vario Space | Super Frost | Power Cooling

Prix de vente conseillé € 1699

Le confort en Plus

Ce combiné encastrable offre ce petit plus. La tablette divisible et le support pour 3 bouteilles offrent une flexibilité supplémentaire. Le tiroir EasyFresh maintient les fruits et légumes au taux d'humidité idéal pour préserver leur goût et leur structure. Le compartiment congélateur NoFrost ne nécessite jamais de dégivrage et peut accueillir de grands emballages. Compatible avec les applications smarthome.

Conservation plus longue des fruits et légumes
EasyFresh

Fini le dégivrage.
NoFrost

Éclairage uniforme du réfrigérateur.
Éclairage de plafond LED

De lespace pour des récipients hauts .
Tablette GlassLine en deux parties et coulissante

Une résistance jusqu'à 30 kg et un nettoyage aisé
Tablettes GlassLine

Hauteur de niche	178 cm
Montage de la porte	à glissières
Matériau de la porte/ du couvercle	Acier
Volume total	253 l
Volume du compartiment réfrigérateur	183 l
Volume du compartiment congélateur	70 l
Classe énergétique	D
Consommation électrique par an	181 kWh
Consommation d'énergie par 24 heures	0,5
Frais d'énergie par an	€ 72,-
Indice d'efficacité énergétique	80
Niveau sonore	34 dB(A)
Classe de niveau sonore	B

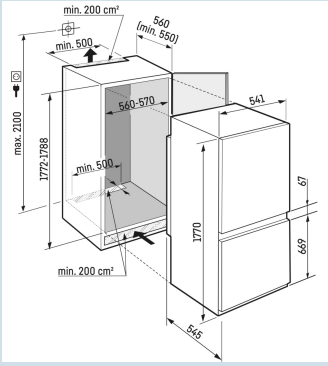

ICNSd 5123
Plus

Easy Fresh | No Frost | Duo Cooling | Smart Device ready | Vario Space | Super Frost | Power Cooling

Prix de vente conseillé € 1699

Dimensions

Hauteur	177 cm
Largeur	54,1 cm
Profondeur	54,5 cm
Hauteur d'encastrement	177,2-178,8 cm
Largeur d'encastrement	56-57 cm
Hauteur de congélateur en mm	695
Espace entre section de refroid. et de cong. en mm	15
Profondeur d'encastrement min.	55,0 cm
Poids maximal de la porte du placard congélateur	12 kg
Poids net / Poids brut	59,4 kg / 63 kg
Hauteur emballage	1829 mm
Largeur emballage	555 mm
Profondeur emballage	622 mm

Réfrigérer

Plage de température réfrigération	de +2°C à +9°C
Système de dégrivrage réfrigérateur	Dégivrage auto
Ventilateur	PowerCooling
Tablettes de rangement	6
dont réglable(s) en hauteur	5
Matériau tablette de rangement	Verre
Finition tablette de rangement	Acier inox
Nombre de clayettes en verre divisibles et coulissantes	1
VarioSafe	Oui
Nombre de balconnets porte-bouteilles	1
Nombre de balconnets pour conserves	2
Étagères de porte réglables en hauteur	Oui
Matériau balconnets de porte	Plastique blanc
Casier à oeufs	1 x 10
Éclairage réfrigérateur	Éclairage de plafond LED
Zone climatique compartiment réfrigérateur	EasyFresh
Système d'extraction de tiroir	rails de roulement intégrés
Stockage de bouteilles	plateau pour 3 bouteilles
SuperCool automatique avec affichage du temps résiduel	Oui, également réglable via l'appli

Congeler

NoFrost	Oui
Dégivrage congélateur	Dégivrage auto
Plage de température congélation	de -15°C à -26°C
Tiroirs de congélation	3
FrostSafe	Oui
Système d'extraction de tiroir	
Capacité de congélation	6 kg / 24 heures
Durée de conservation en cas de panne	9 heures
Nombre d'étoiles du compartiment congélateur	✱✱✱✱
Matériau plateau compartiment congélation	Verre
BottleTimer	Oui, uniquement via l'applilication
SmartGrid	SmartGrid ready
SuperFrost (en fonction de la charge)	Oui, également réglable via l'appli
VarioSpace	Oui
Bac à glacons	Oui

Autre

Matériau de la paroi arrière	Plastique
Matériau de la cuve intérieure	Plastique blanc
Charnières de porte	Droite, réversible
Sens d'ouverture de la porte modifiable	Oui
Possibilité de bloquer la porte à 90°	Oui
La porte s'ouvre au maximum sur un angle de	115°
Joint de porte interchangeable	Oui
Longueur câble dálimentation	220 cm
Cordon de connexion fourni séparément	Oui
Intérieur facilement réglable	Oui
Eléments intérieurs appropriés pour lave-vaisselle	Oui
Les tablettes en verre et tiroirs amovibles à 90°	Oui
Nombre de rails de nivellement	2
Ventilation par le socle	
Type de bandeau de commande	Touch
Position panneau de commande	Derrière la porte
User interface	basic
Affichage de la température de	Compartiment réfrigérateur et congélateur
Affichage de la température	Température réelle en chiffres
Alarme de température compartiment congélateur	Oui, également réglable via l'appli
Alarme en cas de panne	Oui, également réglable via l'appli
Alarme en cas de panne de courant	Oui, également réglable via l'appli
Alarme porte ouverte compartiment réfrigérateur	Oui, également réglable via l'appli
Alarme porte ouverte compartiment congélateur	Oui, également réglable via l'appli
AlarmLightAmplifier	Oui, également réglable via l'appli
Economiseur d'écran	Oui
Convient pour l'intégration réseau	Oui
	SmartDeviceBox
SabbatMode	Oui, également réglable via l'appli
NightMode	Oui, uniquement via l'applilication
HolidayMode	Oui, également réglable via l'appli
CleaningMode	Oui
PartyMode	Oui, également réglable via l'appli
EnergySaver	Oui, également réglable via l'appli
Filtre FreshAir	Oui
Indicateur de remplacement du filtre FreshAir	Oui
Pieds réglables en hauteur	2
Caractéristique supplémentaire la Belgique	

Accessoires

SmartDeviceBox	6125265	€ 74,95
VarioSafe	9882464	€ 74,95
Boitier electronique	7438922	€ 55,32
Pince à glaçons en acier inoxydable	9901871	€ 44,95
FlexSystem	9881140	€ 39,95
Range-bouteilles	9882462	€ 39,95
FlexSystem	9882465	€ 39,95
Filtre à charbon FreshAir (2 pièces)	9882429	€ 39,95
Range-bouteilles	9881030	€ 34,94
Beurrier	9882459	€ 29,95
Accumulateur de froid	9882461	€ 29,95
Filtre à charbon FreshAir	9882460	€ 29,95
FlexCube	9882671	€ 24,95
Accumulateur de froid	7430458	€ 22,49
Set de chiffons en microfibre	8713023	€ 22,49
Bac à glaçons	7423323	€ 22,49
Accumulateur de froid	9881036	€ 21,95
Support pour 3 bouteilles	9882466	€ 21,95
Casier à oeufs	9881172	€ 18,95
Bac à glaçons	9881174	€ 18,95
Tablette de congélation	7423359	€ 18,95
Bande magnétique pour porte de l'appareil 178 cm	7643083	€ 14,96
Caches trous de charnières	9086484	€ 6,49