FNsddi 1624
Plus

No Frost | Smart Device | Vario Space | Frost Control | Frost Protect

Prix de vente conseillé € 799

Fini le dégivrage

Ce congélateur table NoFrost en acier inox de 60 cm de large peut être rapidement dégivré et nettoyé. L'affichage de la température avec touches sensitives, l'éclairage LED et la fonction de congélation adaptative contribuent au confort d'utilisation. Une alarme acoustique de porte et de température permet de garder vos produits en sécurité. Et si une coupure de courant provoque une augmentation de la température, l'écran affiche la température la plus élevée atteinte afin de contrôler rapidement la qualité des produits. Convient pour être placé dans un evironnement non chauffé.

Fini le dégivrage.
NoFrost

Convient aux espaces glaciaux (>-15°C).
FrostProtect

Avertissement sonore en cas de panne.
Alarme de température optique et sonore

Contrôle de qualité après une panne de courant.
FrostControl

La porte ne reste jamais entrouverte.
Alarme sonore porte ouverte

Assez d'espace pour le plus haut des gâteaux.
VarioSpace

Carrosserie / Couleur porte	Silver / Acier inox
Matériaux du boîtier	Acier
Matériau de la porte/ du couvercle	Acier inox
Volume total	92 l
Volume du compartiment congélateur	93 l
Classe énergétique	D
Consommation électrique par an	148 kWh
Consommation d'énergie par 24 heures	0,4
Frais d'énergie par an	€ 59,-
Indice d'efficacité énergétique	80
Niveau sonore	37 dB(A)
Classe de niveau sonore	C
Classe climatique	SN-T

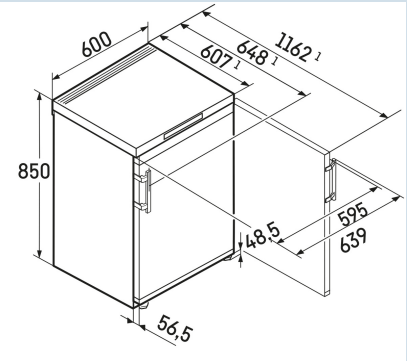

LIEBHERR

FNsddi 1624
Plus

No Frost | Smart Device | Vario Space | Frost Control | Frost Protect

Prix de vente conseillé € 799

Dimensions

Hauteur	85,0 cm
Largeur	60 cm
Profondeur	60,7 cm
Enchâssable	Oui
Adossable au mur	Oui
Poids net / Poids brut	36,9 kg / 39,7 kg
Hauteur emballage	911 mm
Largeur emballage	617 mm
Profondeur emballage	711 mm

Congeler

NoFrost	Oui
Dégivrage congélateur	Dégivrage auto
Plage de température congélation	
Tiroirs de congélation	4
FrostSafe	Oui
Système d'extraction de tiroir	
Capacité de congélation	8,5 kg / 24 heures
Durée de conservation en cas de panne	9 heures
Nombre d'étoiles du compartiment congélateur	****
Nombre de plaques d'évaporateur	3
Matériau plateau compartiment congélation	Verre
Éclairage de congélateur	Éclairage LED, intégré au panneau de commande
FrostControl	Oui
FrostProtect	Oui
SuperFrost (en fonction de la charge)	Oui
VarioSpace	Oui
Bac à glacons	Oui

Autre

Matériau de la cuve intérieure	Plastique blanc
Charnières de porte	Droite, réversible
Sens d'ouverture de la porte modifiable	Oui
La porte s'ouvre au maximum sur un angle de	213°
Poignée	Poignée à levier
Joint de porte interchangeable	Oui
Longueur câble dálimentation	200 cm
Ventilation par le socle	
Type de bandeau de commande	Touch
Position panneau de commande	Dans le Plan de travail
User interface	UI minimale
Affichage de la température de	Compartiment congélateur
Alarme d'élévation de la température	Alarme de température optique et sonore
Alarme porte ouverte congélateur	Alarme sonore porte ouverte
Economiseur d'écran	Oui
Convient pour l'intégration réseau	Oui, standard SmartDeviceBox
SabbatMode	Oui, également réglable via l'appli
Pieds réglables en hauteur	2
Caractéristique supplémentaire la Belgique	

Accessoires

Pince à glaçons en acier inoxydable	9901871	€ 44,95
Set de chiffons en microfibre	8713023	€ 22,49
Bac à glaçons	7423323	€ 22,49
Accumulateur de froid	9881036	€ 21,95
Bac à glaçons	9881174	€ 18,95
Tablette de congélation	7423359	€ 18,95
Marqueur peinture blanc	8301330	€ 12,00