ICBN 3324
Comfort

Bio Fresh | No Frost | Duo Cooling | Super Frost | Vario Space | Frost Control

Prix de vente conseillé € 1699

Fini le dégivrage

Le modèle Liebherr ICBN 3324 est un combiné réfrigérateur/congélateur intégrable présentant des avantages pratiques. La partie congélateur NoFrost n'est plus jamais à dégivrer et la technique BioFresh 0°C garantit des temps de conservation prolongée pour fruits, légumes, viande, charcuterie, poisson et laitages.

Fraîcheur prolongée pour fruits, légumes, viande et poisson.
BioFresh 0°C

Une congélation super rapide.
SuperFrost

Température facile à lire
LCD avec affichage digital de la température

Éclairage économique et lumineux.
Éclairage LED

Tiroir BioFresh facile à ouvrir.
Tiroirs BioFresh (0°C) sur rails télescopiques

La porte se ferme à partir de 30°
Montage porte sur porte

Contrôle de qualité après une panne de courant.
FrostControl

Aussi pour les emballages extra large de 2 litres.
Balconnets de contre-porte Comfort

La porte ne reste jamais entrouverte.
Alarme sonore porte ouverte

Avertissement sonore en cas de panne.
Alarme de température optique et sonore

Fini le dégivrage.
NoFrost

Fraîcheur prolongée pour fruits, légumes, viande et poisson
2 Tiroirs BioFresh 0°C

Hauteur de niche	178 cm
Montage de la porte	porte sur porte
Matériau de la porte/ du couvercle	Acier
Volume brut total	279 l
Volume utile total	237 l
Volume utile réfrigérateur	175 l
dont compartiment BioFresh	67 l
Volume utile congélateur	62 l
Classe énergétique	A++
Consommation électrique par an	235 kWh
Frais d'énergie par an	€ 94,-
Niveau sonore	38 dB(A)
Classe climatique	SN-ST

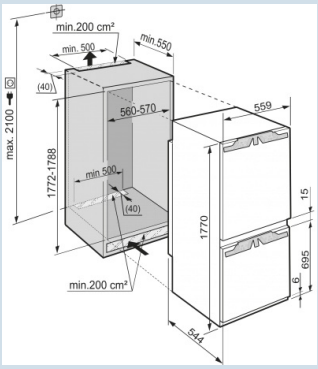

LIEBHERR

ICBN 3324
Comfort

Bio Fresh | No Frost | Duo Cooling | Super Frost | Vario Space | Frost Control

Prix de vente conseillé € 1699

Dimensions

Hauteur	177 cm
Largeur	55,9 cm
Profondeur (écarteur mural inclus)	54,5 cm
Hauteur d'encastrement	177,2-178,8 cm
Largeur d'encastrement	56-57 cm
Hauteur de congélateur en mm	695
Espace entre section de refroid. et de cong. en mm	15
Profondeur d'encastrement min.	55 cm
Poids max. de la porte du placard réfrigérateur	17 kg
Poids maximal de la porte du placard congélateur	12 kg
Poids net / Poids brut	65,9 kg / 70,3 kg
Hauteur emballage	1829 mm
Largeur emballage	572 mm
Profondeur emballage	622 mm

Réfrigérer

Système de dégrivrage réfrigérateur	Dégivrage auto
Ventilateur	PowerCooling
Tablettes de rangement	4
Matériau tablette de rangement	Verre
Finition tablette de rangement	Acier inox
Nombre de clayettes en verre divisibles et coulissantes	Oui
Nombre de balconnets pour conserves	1
Matériau balconnets de porte	verre, finition plastique
Bac à oeufs	Oui
Éclairage réfrigérateur	Éclairage LED
BioFresh-Plus	BioFresh
Tiroirs BioFresh (0°)	2
Tiroirs BioFresh (0°) sur rails télescopiques	Oui
Hygrométrie réglable	Hygrométrie réglable dans 1 tiroir
Système automatique SuperCool	Oui

Congeler

Système de congélation	NoFrost
Dégivrage congélateur	Dégivrage auto
Tiroirs de congélation	3
FrostSafe	Oui
Nombre de tablettes en verre congélateur	2
Pouvoir de congélation	10 kg / 24 heures
Autonomie	15 heures
Nombre d'étoiles	✱✱✱✱
FrostControl	Oui
SuperFrost	
VarioSpace	Oui
Bac à glaçons	Oui

Autre

Matériau de la cuve intérieure	Plastique blanc
Charnières de porte	Droite, réversible
Possibilité de bloquer la porte à 90°	Oui
Longueur câble dálimentation	210 cm
Intérieur facilement réglable	Oui
Eléments intérieurs appropriés pour lave-vaisselle	Oui
Les tablettes en verre et tiroirs amovibles à 90°	Oui
Rails de nivellement	Oui
Affichage de la température	LCD avec affichage digital de la température
Type de bandeau de commande	Touche
Position panneau de commande	Derrière la porte
Alarme d'élévation de la température	Alarme de température optique et sonore
Alarme porte ouverte	Alarme sonore porte ouverte
Alarme porte ouverte congélateur	Alarme sonore porte ouverte
Sécurité enfants	Oui
Pieds réglables en hauteur	2

Accessoires

SoftSystem	9096157	€ 84,95
VarioBox-set	7420558	€ 66,95
FlexSystem	9881140	€ 39,95
Range-bouteilles	9881080	€ 34,94
Beurrier	9882459	€ 29,95
FlexCube	9882671	€ 24,95
Set de chiffons en microfibre	8713023	€ 22,49
Bac à glaçons	7423323	€ 22,49
Accumulateur de froid	9881036	€ 21,95
Casier à oeufs	9881172	€ 18,95
Bac à glaçons	9881174	€ 18,95
Tablette de congélation	7423359	€ 18,95
Limiteur d'ouverture de porte à 90°	9096214	€ 14,96
Caches trous de charnières	9086484	€ 6,49