ICBNdi 5183
Peak

Bio Fresh Professional | No Frost | Infinity Spring | Duo Cooling | Smart Device | Soft System | Super Frost | Vario Space

Prix de vente conseillé € 3599

Aucun compromis

Ce combiné offre tout. L'intérieur robuste en SmartSteel avec éclairage d'ambiance à LED donne un aspect de première classe. Les tiroirs BioFresh Professional sur rails SoftTelescopic conservent les fruits et légumes jusqu'à 3 fois plus longtemps. La fonction HydroBreeze diffuse une brume sur les fruits et légumes comme la rosée du matin sur le gazon. Grâce au compartiment de congélation NoFrost éclairé, dites adieu à la corvée de dégivrage. L'IceMaker assure un approvisionnement suffisant en glaçons.

Grande fraîcheur et structure améliorée
BioFresh Professional (0°C)

Des glaçons à portée de main en permanence.
IceMaker avec conduit d'alimentation d'eau

Éclairage uniforme du compartiment de réfrigération
Panneaux muraux LED des deux côtés avec SoftStart

Hygiénique et sûr pour les aliments
Paroi arrière SmartSteel

La porte se ferme à partir de 30°
Montage porte sur porte

De lespace pour des récipients hauts .
Tablette GlassLine en deux parties et coulissante

Une fermeture en douceur garantie.
SoftSystem

Aussi pour les emballages extra large de 2 litres.
Balconnets de contre-porte de luxe Premium

Vue optimale même dans le noir.
Éclairage LED congélateur

Fini le dégivrage.
NoFrost

Réserve de froid en cas de panne de courant.
Accumulateurs de froid

Une résistance jusqu'à 30 kg et un nettoyage aisé
Tablettes GlassLine

Hauteur de niche	178 cm
Montage de la porte	porte sur porte
Matériau de la porte/ du couvercle	Acier
Volume total	246 l
Volume du compartiment réfrigérateur	175 l
Volume du compartiment congélateur	71 l
Classe énergétique	D
Consommation électrique par an	208 kWh
Consommation d'énergie par 24 heures	0,6
Frais d'énergie par an	€ 83,-
Indice d'efficacité énergétique	80
Niveau sonore	34 dB(A)
Classe de niveau sonore	B

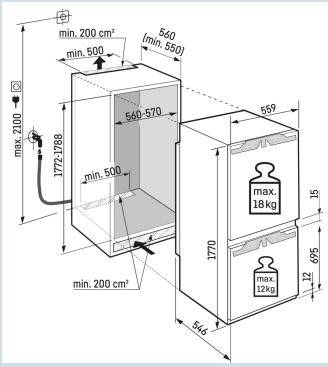

LIEBHERR

ICBNdi 5183
Peak

Bio Fresh Professional | No Frost | Infinity Spring | Duo Cooling | Smart Device | Soft System | Super Frost | Vario Space

Prix de vente conseillé € 3599

Dimensions

Hauteur	177 cm
Largeur	55,9 cm
Profondeur	54,6 cm
Hauteur d'encastrement	177,2-178,8 cm
Largeur d'encastrement	56-57 cm
Hauteur de congélateur en mm	695
Espace entre section de refroid. et de cong. en mm	15
Profondeur d'encastrement min.	55 cm
Poids max. de la porte du placard réfrigérateur	18 kg
Poids maximal de la porte du placard congélateur	12 kg
Poids net / Poids brut	77,4 kg / 80,8 kg
Hauteur emballage	1829 mm
Largeur emballage	572 mm
Profondeur emballage	622 mm

Réfrigérer

Plage de température réfrigération	de +3°C à +9°C
Système de dégrivrage réfrigérateur	Dégivrage auto
Ventilateur	PowerCooling
Tablettes de rangement	4
dont réglable(s) en hauteur	3
Matériau tablette de rangement	Verre
Finition tablette de rangement	Acier inox
Nombre de clayettes en verre divisibles et coulissantes	1
Nombre de balconnets porte-bouteilles	1
Nombre de balconnets pour conserves	1
Étagères de porte réglables en hauteur	Oui
Matériau balconnets de porte	verre, finition acier inox
Design balconnets de porte	Premium GlassLine
VarioBox	extensible 1/3 + 2/3
Casier à oeufs	variable
Beurrier	Oui
Éclairage réfrigérateur	Lichtpaneel links en rechts
Éclairage BioFresh/BioCool	Éclairage LED
BioFresh-Plus	BioFreshProfessional
Zone climatique compartiment réfrigérateur	
Système d'extraction de tiroir	télescopique à pleine extension avec fermeture automatique en douceur
Humidité réglable	Hygrométrie réglable dans 1 tiroir
FlexSystem	Oui
Stockage de bouteilles	plateau à bouteilles intégré
SuperCool automatique avec affichage du temps résiduel	Oui, également réglable via l'appli
InfinitySpring	Oui
Porte intérieure en acier inoxydable	Oui

Congeler

NoFrost	Oui
Dégivrage congélateur	Dégivrage auto
Plage de température congélation	de -15°C à -26°C
Tiroirs de congélation	3
FrostSafe	Oui
Système d'extraction de tiroir	télescopique à extension partielle
Capacité de congélation	6 kg / 24 heures
Durée de conservation en cas de panne	9 heures
Nombre d'étoiles du compartiment congélateur	✱✱✱✱
Matériau plateau compartiment congélation	Verre
Éclairage de congélateur	Éclairage LED
BottleTimer	Oui, uniquement via l'applilication
SmartGrid	SmartGrid ready
SuperFrost (en fonction de la charge)	Oui, également réglable via l'appli
VarioSpace	Oui
Accumulateur de froid	2 accumulateurs de froid
Plateau de congélation	Oui
IceMaker	Oui
Éclairage tiroir IceMaker	Oui
Capacité de production de l'IceMaker	1,2 kg / 24 heures
MaxIce kg/24h	1,5
Capacité de stockage maximale	5 kg

Autre

Matériau de la paroi arrière	Acier inoxydable avec SmartSteel
Matériau de la cuve intérieure	Plastique blanc
Paroi arrière en acier inoxydable	Oui
Charnières de porte	Droite, réversible
Sens d'ouverture de la porte modifiable	Oui
Possibilité de bloquer la porte à 90°	Oui
La porte s'ouvre au maximum sur un angle de	115°
Amortisseur de fermeture SoftSystem	Oui
Joint de porte interchangeable	Oui
Longueur câble dálimentation	220 cm
Cordon de connexion fourni séparément	Oui
Type de raccord d'eau	tuyau d'arrivée d'eau avec stop
Approvisionnement en eau	Raccordement fixe à l'eau
Intérieur facilement réglable	Oui
Eléments intérieurs appropriés pour lave-vaisselle	Oui
Les tablettes en verre et tiroirs amovibles à 90°	Oui
Nombre de rails de nivellement	2
Ventilation par le socle	
Type de bandeau de commande	Touch & Swipe
Position panneau de commande	Derrière la porte
User interface	advanced
Affichage de la température de	Compartiment réfrigérateur, congélateur et BioFresh
Affichage de la température	Température réelle en chiffres
Alarme de température compartiment congélateur	Oui, également réglable via l'appli
Alarme en cas de panne	Oui, également réglable via l'appli
Alarme en cas de panne de courant	Oui, également réglable via l'appli
Alarme porte ouverte compartiment réfrigérateur	Oui, également réglable via l'appli
Alarme porte ouverte compartiment congélateur	Oui, également réglable via l'appli
AlarmLightAmplifier	Oui, également réglable via l'appli
Economiseur d'écran	Oui
Convient pour l'intégration réseau	Oui, standard SmartDeviceBox
SabbatMode	Oui, également réglable via l'appli
NightMode	Oui, uniquement via l'applilication
HolidayMode	Oui, également réglable via l'appli
CleaningMode	Oui
PartyMode	Oui, également réglable via l'appli
EnergySaver	Oui, également réglable via l'appli
Choix de la langue	Oui, également réglable via l'appli
Filtre FreshAir	Oui
Indicateur de remplacement du filtre FreshAir	Oui
Pieds réglables en hauteur	2
Caractéristique supplémentaire la Belgique	

Accessoires

Tuyau pour IceMaker/InfinitySpring	6030041	€ 109,00
Filtre à eau	9880980	€ 99,00
VarioSafe	9882463	€ 74,95
Tuyau de raccordement de 2 mètres avec AquaStop	6030063	€ 66,95
Boitier electronique	7438922	€ 55,32
Kit de raccordement portes de meubles	9086398	€ 44,95
Pince à glaçons en acier inoxydable	9901871	€ 44,95
Range-bouteilles	9882462	€ 39,95
FlexSystem	9882465	€ 39,95
Filtre à charbon FreshAir (2 pièces)	9882429	€ 39,95
Beurrier	9882459	€ 29,95
Accumulateur de froid	9882461	€ 29,95
Filtre à charbon FreshAir	9882460	€ 29,95
FlexCube	9882671	€ 24,95
Accumulateur de froid	7430458	€ 22,49
Set de chiffons en microfibre	8713023	€ 22,49
Bac à glaçons	7423323	€ 22,49
Accumulateur de froid	9881036	€ 21,95
Support pour 3 bouteilles	9882466	€ 21,95
Reservoir d'eau	7421093	€ 21,91
Pell[illegible]	[illegible]	[illegible]
Cas[illegible]	[illegible]	[illegible]
[illegible]	[illegible]	[illegible]
Tablette de congélation	7423359	€ 18,95
Limiteur d'ouverture de porte à 90°	9096214	€ 14,96
Bande magnétique pour porte de l'appareil	7643083	€ 14,96

	178 cm Pelle à glaçons	7421593	€ 7,95