GNP 1066
Premium

No Frost | Vario Space | Frost Control

Prix de vente conseillé € 599

Pratique et silencieux

Le congélateur Liebherr GNP 1066 est un modèle de table A++ d'une capacité nette de 91 litres. Grâce au système NoFrost, fini le dégivrage, aucune formation de givre sur les emballages ou dans les tiroirs. Avec affichage digital de la température, système de congélation automatique, alarme de porte et VarioSpace pour emballages en hauteur.

Fini le dégivrage.
NoFrost

Une congélation super rapide et efficace.
SuperFrost

La porte ne reste jamais entrouverte.
Alarme sonore porte ouverte

Assez d'espace pour le plus haut des gâteaux.
VarioSpace

Température facile à lire
LCD avec affichage digital de la température

Contrôle de qualité après une panne de courant.
FrostControl

Avertissement sonore en cas de panne.
Alarme de température optique et sonore

Carrosserie / Couleur porte	Blanc / Blanc
Matériau de la porte/ du couvercle	Acier
Volume brut total	102 l
Volume utile total	91 l
Volume utile congélateur	91 l
Classe énergétique	A++
Consommation électrique par an	150 kWh
Frais d'énergie par an	€ 60,-
Niveau sonore	40 dB(A)
Classe climatique	SN-ST
Convient pour un espace non chauffé	> 0°C
Réfrigérant	R600a
Puissance	1,3 A

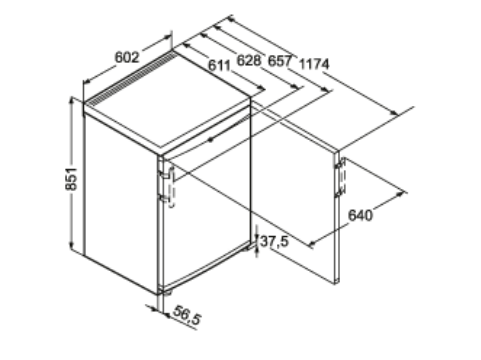

LIEBHERR

GNP 1066
Premium

No Frost | Vario Space | Frost Control

Prix de vente conseillé € 599

Dimensions

Hauteur	85,1 cm
Largeur	60,2 cm
Profondeur (écarteur mural inclus)	62,8 cm
Profondeur porte ouverte à 90°	117,4 cm
Largeur porte ouverte à 90°	64 cm
Enchâssable	Oui
Adossable au mur	Oui
Poids net / Poids brut	42,1 kg / 44,8 kg
Hauteur emballage	911 mm
Largeur emballage	617 mm
Profondeur emballage	711 mm

Congeler

Système de congélation	NoFrost
Dégivrage congélateur	Dégivrage auto
Tiroirs de congélation	3
FrostSafe	Oui
Nombre de tablettes en verre congélateur	2
Pouvoir de congélation	14 kg / 24 heures
Autonomie	22 heures
Nombre d'étoiles	****
Matériau plateau compartiment congélation	Verre
FrostControl	Oui
SuperFrost	
VarioSpace	Oui
Accumulateur de froid	2 accumulateurs de froid

Autre

Design	SwingDesign
Matériau de la cuve intérieure	Plastique blanc
Charnières de porte	Droite, réversible
Poignée	Poignée de tige
Longueur câble dálimentation	160 cm
Affichage de la température	LCD avec affichage digital de la température
Type de bandeau de commande	Touche
Position panneau de commande	A l'extérieur
Alarme d'élévation de la température	Alarme de température optique et sonore
Alarme porte ouverte congélateur	Alarme sonore porte ouverte
Sécurité enfants	Oui
Pieds réglables en hauteur	2

Accessoires

Pince à glaçons en acier inoxydable	9901871	€ 44,95
Set de chiffons en microfibre	8713023	€ 22,49
Bac à glaçons	7423323	€ 22,49
Accumulateur de froid	9881036	€ 21,95
Tablette de congélation	7426080	€ 18,95
Bac à glaçons	9881174	€ 18,95
Marqueur peinture blanc	8301330	€ 12,00