Combiné

CUfr 3311

Smart Frost | Vario Space

Prix de vente conseillé € 699

Riche en couleurs

Le Liebherr CUfr 3311 est un réfrigérateur/congélateur dans la couleur FireRed. Avec de nombreux avantages pratiques: poignées tubes à dépression en aluminium, éclairage LED, tablette en verre divisible par moitié, range-bouteilles et balconnets de contre-porte réglables à fond en verre trempé. Le système SmartFrost se caractérise par des parois intérieures lisses permettant un nettoyage et un dégivrage plus rapide et plus facile.

Convient pour la congélation et la conservation.
Compartiment congélation à 4 étoiles

Aussi pour les emballages extra large de 2 litres.
Balconnets de contre-porte Comfort

De lespace pour des récipients hauts .
Tablette GlassLine en deux parties et coulissante

Éclairage économique et lumineux.
Éclairage LED

S'ouvre presque automatiquement.
Poignée à dépression

Une résistance jusqu'à 30 kg et un nettoyage aisé
Tablettes GlassLine

Assez d'espace pour le plus haut des gâteaux.
VarioSpace

Carrosserie / Couleur porte	FireRed / FireRed
Matériau de la porte/ du couvercle	Acier
Volume brut total	303 l
Volume utile total	294 l
Volume utile réfrigérateur	210 l
Volume utile congélateur	84 l
Classe énergétique	A++
Consommation électrique par an	210 kWh
Frais d'énergie par an	€ 84,-
Niveau sonore	39 dB(A)
Classe climatique	SN-ST
Réfrigérant	R600a
Puissance	1,4 A

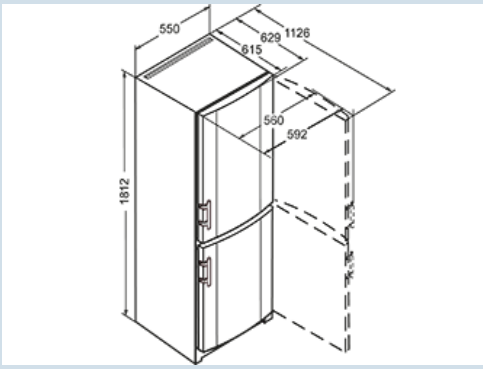

LIEBHERR

CUfr 3311

Smart Frost | Vario Space

Prix de vente conseillé € 699

Dimensions

Hauteur	181,2 cm
Largeur	55 cm
Profondeur (écarteur mural inclus)	63 cm
Profondeur porte ouverte à 90°	112,6 cm
Largeur porte ouverte à 90°	59,2 cm
Enchâssable	Oui
Adossable au mur	Oui
Poids net / Poids brut	67,5 kg / 72,5 kg
Hauteur emballage	1864 mm
Largeur emballage	567 mm
Profondeur emballage	711 mm

Réfrigérer

Système de dégrivrage réfrigérateur	Dégivrage auto
CoolPlus	Oui
Tablettes de rangement	4
Matériau tablette de rangement	Verre
Finition tablette de rangement	Acier inox
Nombre de clayettes en verre divisibles et coulissantes	Oui
Nombre de balconnets porte-bouteilles	1
Nombre de balconnets pour conserves	3
Matériau balconnets de porte	verre, finition plastique
Bac à oeufs	Oui
Éclairage réfrigérateur	Éclairage LED
Bacs à fruits / légumes	2
Porte-bouteilles	Oui

Congeler

Système de congélation	SmartFrost
Dégivrage congélateur	Dégivrage manuel
Tiroirs de congélation	3
FrostSafe	Oui
Nombre de tablettes en verre congélateur	2
Pouvoir de congélation	4 kg / 24 heures
Autonomie	27 heures
Nombre d'étoiles	* * * *
VarioSpace	Oui
Bac à glaçons	Oui

Autre

Design	SwingLine-Design
Matériau de la cuve intérieure	Plastique blanc
Charnières de porte	Droite, réversible
Poignée	Poignées en aluminium massif
Longueur câble dálimentation	130 cm
Eléments intérieurs appropriés pour lave-vaisselle	Oui
Les tablettes en verre et tiroirs amovibles à 90°	Oui
Type de bandeau de commande	Bouton
Position panneau de commande	A l'intérieur
Pieds réglables en hauteur	2

Accessoires

Pince à glaçons en acier inoxydable	9901871	€ 44,95
Range-bouteilles	9881800	€ 39,95
Beurrier	9882459	€ 29,95
Set de chiffons en microfibre	8713023	€ 22,49
Bac à glaçons	7423323	€ 22,49
Accumulateur de froid	9881036	€ 21,95
Casier à oeufs	9881172	€ 18,95
Bac à glaçons	9881174	€ 18,95
Beurrier	7420367	€ 15,52