UIK 1510
Comfort

Prix de vente conseillé € 999

Fait pour se loger sous l'évier

Le Liebherr UIK 1510 est un réfrigérateur intégrable sous plan peu énergivore. Pourvu d'avantages supplémentaires pratiques comme une porte à fermeture automatique, un thermomètre digital et un éclairage LED.

Aussi pour les emballages extra large de 2 litres.
Balconnets de contre-porte Comfort

Température facile à lire
LCD avec affichage digital de la température

La porte se ferme à partir de 30°
Montage porte sur porte

Éclairage uniforme du réfrigérateur.
Éclairage de plafond LED

Commande claire.
Commande par bouton pressoir

Une résistance jusqu'à 30 kg et un nettoyage aisé
Tablettes GlassLine

Hauteur de niche	82 - 88 cm
Montage de la porte	porte sur porte
Carrosserie / Couleur porte	/
Matériau de la porte/ du couvercle	Acier
Volume total	136 l
Volume du compartiment réfrigérateur	137 l
Classe énergétique	A E
Consommation électrique par an	94 kWh
Consommation d'énergie par 24 heures	0,3
Frais d'énergie par an	€ 28,-
Indice d'efficacité énergétique	100
Niveau sonore	35 dB(A)
Classe de niveau sonore	B

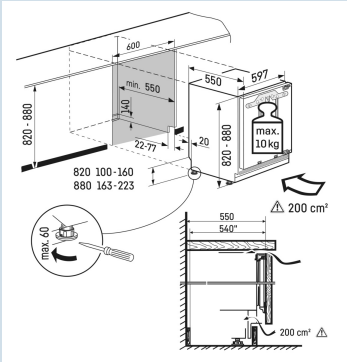

LIEBHERR

UIK 1510
Comfort

Prix de vente conseillé € 999

Dimensions

Hauteur	82 cm
Largeur	59,7 cm
Profondeur	55 cm
Sous-encastrable	Oui
Hauteur d'encastrement	82-88 cm
Largeur d'encastrement	60 cm
Profondeur d'encastrement min.	55,0 cm
Poids max. de la porte du placard réfrigérateur	10 kg
Poids net / Poids brut	33,5 kg / 36 kg
Hauteur emballage	883 mm
Largeur emballage	615 mm
Profondeur emballage	617 mm

Réfrigérer

Plage de température réfrigération	de +2°C à +9°C
Système de dégrivrage réfrigérateur	Dégivrage auto
Système de réfrigération	Dynamique
Tablettes de rangement	4
dont réglable(s) en hauteur	3
Matériau tablette de rangement	Verre
Finition tablette de rangement	Acier inox
Nombre de balconnets porte-bouteilles	1
Nombre de balconnets pour conserves	1
Matériau balconnets de porte	verre, finition plastique
Design balconnets de porte	Comfort GlassLine
Casier à oeufs	variable
Éclairage réfrigérateur	Éclairage de plafond LED
Zone climatique compartiment réfrigérateur	Tiroir à légumes et fruits
Système automatique SuperCool	Oui

Autre

Matériau de la cuve intérieure	Plastique blanc
Charnières de porte	Droite, réversible
Sens d'ouverture de la porte modifiable	Oui
Possibilité de bloquer la porte à 90°	Oui
La porte s'ouvre au maximum sur un angle de	115°
Longueur câble dálimentation	200 cm
Intérieur facilement réglable	Oui
Eléments intérieurs appropriés pour lave-vaisselle	Oui
Les tablettes en verre et tiroirs amovibles à 90°	Oui
Ventilation par le socle	Oui
Affichage de la température	LCD avec affichage digital de la température
Type de bandeau de commande	Touche
Position panneau de commande	Derrière la porte
Affichage de la température de	Compartiment réfrigérateur
Alarme porte ouverte	Alarme sonore porte ouverte
Pieds réglables en hauteur	4
Caractéristique supplémentaire la Belgique	

Accessoires

Panneau en acier inoxydable	9902830	€ 595,15
Panneau en acier inoxydable (9900432)	9900432	€ 379,00
Beurrier	9882459	€ 29,95
FlexCube	9882671	€ 24,95
Kits de montage et de raccordement	9096126	€ 23,49
Set de chiffons en microfibre	8713023	€ 23,49
Support pour 3 bouteilles	9882466	€ 21,95
Casier à oeufs	9881172	€ 18,95
Limiteur d'ouverture de porte à 90°	9096214	€ 14,96