CUel 2331

Smart Frost | Vario Space

Prix de vente conseillé € 729

Pour une fois, autre chose que du blanc

Le modèle Liebherr CUel 2331 est un combiné réfrigérateur /congélateur au look acier inoxydable. Compact mais avec des avantages pratiques tels que l' éclairage LED et 2 bacs à légumes. Le système SmartFrost se caractérise par des parois intérieures lisses permettant un nettoyage et un dégivrage plus rapide et plus facile.

Convient pour la congélation et la conservation.
Compartiment congélation à 4 étoiles

Faciles à nettoyer.
Balconnets de contre-porte

Assez d'espace pour le plus haut des gâteaux.
VarioSpace

Éclairage économique et lumineux.
Éclairage LED

Facile à ouvrir.
Poignée intégrée

Une résistance jusqu'à 30 kg et un nettoyage aisé
Tablettes GlassLine

Carrosserie / Couleur porte	Silver / Acier inox look
Matériaux du boîtier	Acier
Matériau de la porte/ du couvercle	Acier
Volume total	210 l
Volume du compartiment réfrigérateur	157 l
Volume du compartiment congélateur	54 l
Classe énergétique	F
Consommation électrique par an	241 kWh
Consommation d'énergie par 24 heures	0,7
Frais d'énergie par an	€ 96,-
Indice d'efficacité énergétique	125
Niveau sonore	39 dB(A)
Classe de niveau sonore	C

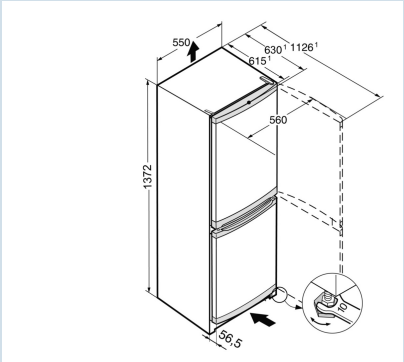

LIEBHERR

CUel 2331

Smart Frost | Vario Space

Prix de vente conseillé € 729

Dimensions

Hauteur	137,2 cm
Largeur	55 cm
Profondeur (écarteur mural inclus)	63 cm
Profondeur porte ouverte à 90°	112,8 cm
Largeur porte ouverte à 90°	56 cm
Profondeur	63 cm
Enchâssable	Oui
Adossable au mur	Oui
Poids net / Poids brut	47,7 kg / 51,5 kg
Hauteur emballage	1424 mm
Largeur emballage	567 mm
Profondeur emballage	711 mm

Réfrigérer

Système de dégrivrage réfrigérateur	Dégivrage auto
Système de réfrigération	Statique
CoolPlus	Oui
Tablettes de rangement	3
dont réglable(s) en hauteur	2
Matériau tablette de rangement	Verre
Finition tablette de rangement	Acier inox
Nombre de balconnets porte-bouteilles	1
Nombre de balconnets pour conserves	2
Matériau balconnets de porte	Plastique
Casier à oeufs	1 x 10
Éclairage réfrigérateur	Éclairage LED
Bacs à fruits / légumes	2

Congeler

Système de congélation	SmartFrost
Système de congélation	Statique
Dégivrage congélateur	Dégivrage manuel
Tiroirs de congélation	2
FrostSafe	Oui
Nombre de tablettes en verre congélateur	1
Capacité de congélation	3 kg / 24 heures
Durée de conservation en cas de panne	18 heures
Nombre d'étoiles du compartiment congélateur	✱✱✱✱
Matériau plateau compartiment congélation	Verre
VarioSpace	Oui
Bac à glaçons	Oui

Autre

Design	SwingLine-Design
Matériau de la cuve intérieure	Plastique blanc
Charnières de porte	Droite, réversible
Poignée	Poignée intégrée
Longueur câble dálimentation	130 cm
Affichage de la température	Contrôle mécanique
Type de bandeau de commande	Bouton
Position panneau de commande	A l'intérieur
Pieds réglables en hauteur	2
Roulettes de transport	Oui

Accessoires

Pince à glaçons en acier inoxydable	9901871	€ 44,95
Range-bouteilles	9881800	€ 39,95
Beurrier	9882459	€ 29,95
FlexCube	9882671	€ 24,95
Set de chiffons en microfibre	8713023	€ 22,49
Bac à glaçons	7423323	€ 22,49
Accumulateur de froid	9881036	€ 21,95
Support pour 3 bouteilles	9882466	€ 21,95
Casier à oeufs	9881172	€ 18,95
Bac à glaçons	9881174	€ 18,95
Dose	7420367	€ 15,52