FKUv 1610

Premium

Prix de vente conseillé € 975

Modèle dynamique avec porte à fermeture automatique

Le modèle de table Liebherr FKUv 1610 est un réfrigérateur universel avec plage de température de +1 °C à +15 °C. Finition professionnelle avec réfrigération ventilée, affichage digital de la température, verrou et porte à fermeture automatique. Intérieur modulable et capacité de charge par grille de support de 45 kg.

Carrosserie / Couleur porte	Blanc / Blanc
Matériaux du boîtier	Acier
Matériau de la porte/ du couvercle	Acier
Volume brut total	134 l
Classe énergétique	C
Consommation électrique par an	225 kWh
Frais d'énergie par an	€ 56,-
Indice d'efficacité énergétique	20,9
Niveau sonore	45 dB(A)
Classe climatique	CC2
Classe de température	K4
Convient pour une température ambiante de	de +10°C à 32°C
Réfrigérant	R600a
Puissance	1,0 A
La production de chaleur en kJ/h	197 kj/h

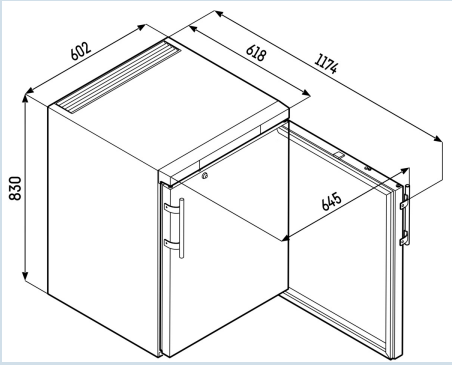

LIEBHERR

FKUv 1610
Premium

Prix de vente conseillé € 975

Dimensions	
Hauteur	83 cm
Largeur	60 cm
Profondeur porte ouverte à 90°	117,4 cm
Largeur porte ouverte à 90°	64 cm
Profondeur	61,5 cm
Sous-encastrable	Oui
Enchâssable	Oui
Adossable au mur	Oui
Hauteur intérieure	67 cm
Largeur intérieure	44 cm
Profondeur intérieure	43,5 cm
Capacité bouteilles 0,2 l	147
Capacité canettes 0,33 l	163
Capacité 0,33l Longneck	92
Capacité bouteilles PET 0,5 l	92
Capacité bouteilles PET 1,0 l	40
Capacité bouteilles PET 1,5 l	25
Poids net / Poids brut	36 kg / 39 kg
Hauteur emballage	875 mm
Largeur emballage	615 mm
Profondeur emballage	709 mm

Réfrigérer	
Plage de température réfrigération	de +1°C à +15°C
Système de dégrivrage réfrigérateur	Dégivrage auto
Système de réfrigération	Dynamique
Tablettes de rangement	4
dont réglable(s) en hauteur	3
Matériau tablette de rangement	Plastifié
Résistance tablette de rangement	45 kg

Autre	
Design	HardLine-Design
Matériau de la cuve intérieure	Plastique blanc
Résistance d'isolation boîtier/porte	55 - 55
Porte à fermeture automatique à partir d'env.	Oui
Charnières de porte	Droite, réversible
Poignée	Poignée de tige
Joint de porte changeable	Oui
Longueur câble dálimentation	200 cm
Grille de fond	Oui
Surface utile grille	420 mm
Affichage de la température	Affichage digital de la température
Type de bandeau de commande	Touche
Position panneau de commande	A l'extérieur
Affichage de la température de	Compartiment réfrigérateur
Affichage de la température de la section réfrigérateur	extérieur digital
Alarme d'élévation de la température	Alarme de température optique et sonore
Sécurité enfants	Oui
Serrure	Oui
Pieds réglables en hauteur	2
Matériau pieds réglables en hauteur	Acier galvanisé

Accessoires		
Cadre de raccordement en blanc	9876641	€ 259,00
Rails roulants	9086607	€ 79,00
Grille de fond	7113265	€ 55,00
Clayette plastifiée	7113333	€ 45,00
Grille de fond blanc	7113312	€ 45,00
Clayette plastifiée	7112321	€ 26,00
Marqueur peinture blanc	8301330	€ 12,00