WSbl 4201

GrandCru

Smart Device ready

Prix de vente conseillé € 1299

Élégant à l'intérieur comme à l'extérieur

Avec une plage de température de +5°C à +20°C, cette élégante armoire à vin noire convient à tous les vins. La température et l'humidité (haute ou basse), peuvent être réglées via l'écran Touch & Swipe. Les vins placés sur les clayettes en bois de hêtre réglables en hauteur sont facilement visibles grâce à l'éclairage LED au plafond. L'alarme de température, le filtre FreshAir et les faibles vibrations permettent à votre vin de mûrir en toute tranquillité. Le SmartDeviceBox est en option.

Vin rouge et blanc à température de dégustation.
Zone réglable séparément

Ventilateur commutable
Hygrométrie réglable

Facile à mettre surplace
Roulettes de transport

Convient pour sols inégaux.
Pieds réglables en hauteur

Convient pour tous vos vins.
Plage de température de +5°C à +20°C

Conserver dans le calme.
Compresseurs montés sur amortisseur anti-vibrations

Utilisation optimale de l'espace.
Clayettes en bois de hêtre

Avertissement sonore en cas de panne.
Alarme de température optique et sonore

Ouverture de porte à gauche ou à droite.
Ouverture de porte réversible

Carrosserie / Couleur porte	Noir / Noir
Matériaux du boîtier	Acier
Matériau de la porte/ du couvercle	Acier
Capacité bouteilles 0,75 l bordeaux *	141
Volume total	267 l
Classe énergétique	D
Consommation électrique par an	76 kWh
Consommation d'énergie par 24 heures	0,2
Frais d'énergie par an	€ 30,-
Indice d'efficacité énergétique	80
Niveau sonore	38 dB(A)
Classe de niveau sonore	C
Classe climatique	SN-T

* 0,75 l bouteille bordeaux Norm NF H 35-124 (H;300,5 mm ø 76,1 mm)

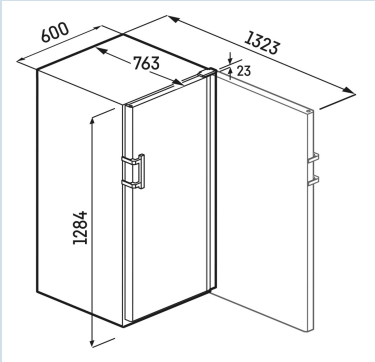

LIEBHERR

WSbl 4201
GrandCru

Smart Device ready

Prix de vente conseillé € 1299

Dimensions

Hauteur	128,4 cm
Largeur	59,7 cm
Profondeur	76,3 cm
Adossable au mur	Oui
Hauteur intérieure	107 cm
Largeur intérieure	49,2 cm
Profondeur intérieure	57,3 cm
Poids net / Poids brut	52 kg / 57 kg
Hauteur emballage	1342 mm
Largeur emballage	615 mm
Profondeur emballage	850 mm

Réfrigérer

Résistance tablette de rangement	58 kg
Stockage de bouteilles	étagères en bois

Armoire à vin

Zones de temp. réglables	1
Plage de température vin	+5 °C à +20 °C
Surfaces de rangement vin	4
Matériau des tablettes de rangement	Clayettes en bois de hêtre
Éclairage	Éclairage de plafond LED
Contrôle de l'humidité	Ventilateur
Compresseur monté sur amortisseur anti-vibrations	Oui
Filtre à charbon actif	1
Système d'étiquetage à clip	Oui

Autre

Matériau de la paroi arrière	Acier
Matériau de la cuve intérieure	Plastique gris graphite
Paroi arrière en acier inoxydable	Oui
Charnières de porte	Droite, réversible
Sens d'ouverture de la porte modifiable	Oui
Poignée	Poignée plastique noire
Joint de porte interchangeable	Oui
Longueur câble dálimentation	200 cm
Surface utile grille	522 mm
Ventilation par le socle	
Type de bandeau de commande	Touch
Position panneau de commande	Dans la porte
User interface	basic
Affichage de la température de	Compartiment vin
Alarme d'élévation de la température	Alarme de température optique et sonore
Alarme en cas de panne	Oui, également réglable via l'appli
Alarme porte ouverte cave à vin	Alarme sonore porte ouverte
AlarmLightAmplifier	Oui, également réglable via l'appli
Economiseur d'écran	Oui
Convient pour l'intégration réseau	Oui SmartDeviceBox
SabbatMode	Oui, également réglable via l'appli
Choix de la langue	Oui, également réglable via l'appli
Filtre FreshAir	dans le mur arrière
Serrure	Non, accessoire
Pieds réglables en hauteur	2
Roulettes de transport	Oui
Poignées de transport	
Caractéristique supplémentaire la Belgique	

Accessoires

Clayette en bois	7113041	€ 144,68
Plate-forme de transport perforée	9302885	€ 115,12
Clips d'étiquetage	9882766	€ 91,65
SmartDeviceBox	6125265	€ 74,95
	7113328	€ 55,32
Clayette	7113254	€ 55,32
Kit de modification	9882755	€ 44,64
Pierres de lave	9591517	€ 31,94
Kit de modification	9080173	€ 31,01
Filtre à charbon FreshAir	9882460	€ 29,95
Serrure complete A	7044066	€ 22,00
Serrure complete B	7044067	€ 22,00
Serrure complete C	7044068	€ 22,00
Serrure complete D	7044069	€ 22,00
Serrure complete E	7044070	€ 22,00
Bac	7435869	€ 12,09