XRFsd 5265
Prime

BLU Performance | Duo Cooling | Smart Device | Soft-Telescopic | Vario Space | Soft System

Prix de vente conseillé € 4099

KingSize, le luxe à l'état pur

La paroi arrière SmartSteel et l'écran couleur Touch & Swipe sont non seulement esthétiques mais surtout pratiques. Le LightTower illumine chaque recoin du compartiment réfrigérateur et les portes SoftSystem se ferment en douceur. Les 3 tiroirs BioFresh sur rails SoftTelescopic gardent les fruits et légumes frais jusqu'à 3 fois plus longtemps et le filtre FreshAir garantit un intérieur qui sent la fraicheur. Le compartiment congélateur NoFrost ne doit jamais être dégivré. Le plateau coulissant de l'IceTower, doté d'un raccord d'eau fixe, permet d'accéder au bac à glaçons de 8 kg.

Une fermeture en douceur garantie.
SoftSystem

S'ouvre presque automatiquement
Poignée à dépression

Éclairage uniforme du compartiment de réfrigération
Panneaux muraux LED des deux côtés avec SoftStart

Assez d'espace pour le plus haut des gâteaux.
VarioSpace

Carrosserie / Couleur porte	Silver / Acier inox
Matériaux du boîtier	Acier
Matériau de la porte/ du couvercle	Acier inox
Volume total	661 l
Classe énergétique	D
Consommation électrique par an	332 kWh
Frais d'énergie par an	€ 100,-
Convient pour un espace non chauffé	> 0°C
Réfrigérant	R600a
Puissance	2,5 A
Puissance en Watts	264,6 W

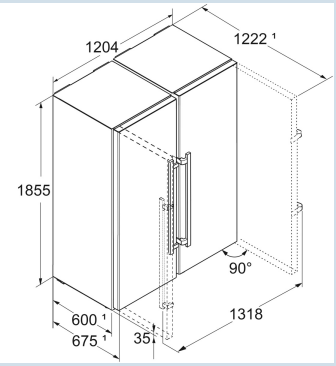

LIEBHERR

XRFsd 5265
Prime

BLU Performance | Duo Cooling | Smart Device | Soft-Telescopic | Vario Space | Soft System

Prix de vente conseillé € 4099

Dimensions

Hauteur	185,5 cm
Largeur	120,4 cm
Profondeur	67,5 cm
InteriorFit	Oui
Adossable au mur	Oui
Poids net / Poids brut	156,2 kg / 165,6 kg

Réfrigérer

Plage de température réfrigération	de +3°C à +9°C
Tablettes de rangement	6
dont réglable(s) en hauteur	5
Matériau tablette de rangement	Verre
Nombre de clayettes en verre divisibles et coulissantes	1
VarioSafe	Oui
Nombre de balconnets porte-bouteilles	2
Nombre de balconnets pour conserves	2
Étagères de porte réglables en hauteur	Oui
Matériau balconnets de porte	verre, finition acier inox
Design balconnets de porte	Premium GlassLine
VarioBox	extensible 1/3 + 2/3
Casier à oeufs	variable
Beurrier	Oui
Éclairage réfrigérateur	Lichtpaneel links en rechts
Éclairage BioFresh/BioCool	Éclairage LED
Système d'extraction de tiroir	télescopique à pleine extension avec fermeture automatique en douceur
Humidité réglable	Hygrométrie réglable dans 2 tiroirs
Stockage de bouteilles	plateau à bouteilles intégré

Congeler

Système de congélation	NoFrost
NoFrost	Oui
Plage de température congélation	de -15°C à -28°C
Tiroirs de congélation	7
FrostSafe	Oui
Système d'extraction de tiroir	guide de tiroir intégré
Tiroir avec fonction d'inclinaison	Oui
SpaceBox	Oui
Nombre d'étoiles du compartiment congélateur	✱***
Éclairage de congélateur	Éclairage LED
VarioSpace	Oui
Accumulateur de froid	2 accumulateurs de froid
Plateau de congélation	Oui
IceTower	Oui

Autre

BluPerformance	Oui
Matériau de la paroi arrière	Acier inoxydable avec SmartSteel
Paroi arrière en acier inoxydable	Oui
EasyOpen	Oui
Sens d'ouverture de la porte modifiable	Oui
La porte s'ouvre au maximum sur un angle de	115°
Poignée	Poignée à levier
Amortisseur de fermeture SoftSystem	Oui
Joint de porte interchangeable	Oui
Longueur câble dálimentation	200 cm
Cordon de connexion fourni séparément	Oui
Type de raccord d'eau	tuyau d'arrivée d'eau avec gaine de protection en acier inox
Approvisionnement en eau	Raccordement fixe à l'eau
Ventilation par le socle	
Type de bandeau de commande	Touch & Swipe
Position panneau de commande	Derrière la porte
User interface	advanced
Affichage de la température de	Compartiment réfrigérateur, congélateur et BioFresh
Affichage de la température du compartiment congélateur	TFT-Display
Affichage de la température	Température réelle en chiffres
Convient pour l'intégration réseau	Oui, standard SmartDeviceBox
Filtre FreshAir	Oui
Pieds réglables en hauteur	4
Roulettes de transport	Oui
Poignées de transport	à l'avant et à l'arrière
Caractéristique supplémentaire la Belgique	
Système paroi chauffée	Des deux côtés