ICBS 3224
Comfort

Bio Fresh | Smart Frost | Duo Cooling | Super Frost | Vario Space | Frost Control

Prix de vente conseillé € 1499

Fraîcheur garantie avec BioFresh

Le modèle Liebherr ICBS 3224 avec système de montage à porte coulissante dispose d'un espace de réfrigération extra-grand avec dans le bas 2 tiroirs BioFresh 0°C. Le robuste intérieur GlassLine est modulable et en cas d'absence prolongée, on peut arrêter complètement le réfrigérateur, tandis que le congélateur continue de fonctionner normalement.

Fraîcheur prolongée pour fruits, légumes, viande et poisson.
BioFresh 0°C

Aussi pour les emballages extra large de 2 litres.
Balconnets de contre-porte Comfort

Éclairage économique et lumineux.
Éclairage LED

Tiroir BioFresh facile à ouvrir.
Tiroirs BioFresh (0°C) sur rails télescopiques

Fraîcheur prolongée pour fruits, légumes, viande et poisson
2 Tiroirs BioFresh 0°C

Contrôle de qualité après une panne de courant.
FrostControl

Température facile à lire
LCD avec affichage digital de la température

Avertissement sonore en cas de panne.
Alarme de température optique et sonore

Convient pour la congélation et la conservation.
Compartiment congélation à 4 étoiles

Une congélation super rapide.
SuperFrost

De lespace pour des récipients hauts .
Tablette GlassLine en deux parties et coulissante

Hauteur de niche	178 cm
Montage de la porte	à glissières
Matériau de la porte/ du couvercle	Acier
Volume brut total	288 l
Volume utile total	261 l
Volume utile réfrigérateur	204 l
dont compartiment BioFresh	67 l
Volume utile congélateur	57 l
Classe énergétique	A++
Consommation électrique par an	232 kWh
Frais d'énergie par an	€ 93,-
Niveau sonore	35 dB(A)
Classe climatique	SN-ST

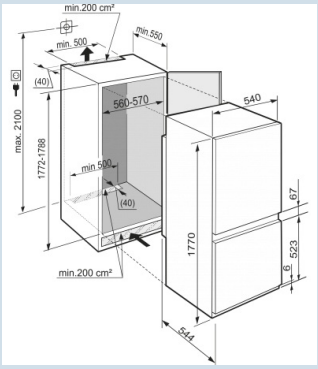

LIEBHERR

ICBS 3224
Comfort

Bio Fresh | Smart Frost | Duo Cooling | Super Frost | Vario Space | Frost Control

Prix de vente conseillé € 1499

Dimensions

Hauteur	177 cm
Largeur	54 cm
Profondeur (écarteur mural inclus)	54,4 cm
Hauteur d'encastrement	177,2-178,8 cm
Largeur d'encastrement	56-57 cm
Hauteur de congélateur en mm	523
Espace entre section de refroid. et de cong. en mm	67
Profondeur d'encastrement min.	55 cm
Poids net / Poids brut	61,8 kg / 65,6 kg
Hauteur emballage	1829 mm
Largeur emballage	555 mm
Profondeur emballage	622 mm

Réfrigérer

Plage de température réfrigération	de +3°C à +9°C
Système de dégrivrage réfrigérateur	Dégivrage auto
Ventilateur	PowerCooling
Tablettes de rangement	5
Matériau tablette de rangement	Verre
Finition tablette de rangement	Acier inox
Nombre de clayettes en verre divisibles et coulissantes	Oui
Nombre de balconnets porte-bouteilles	1
Nombre de balconnets pour conserves	2
Matériau balconnets de porte	verre, finition plastique
Bac à oeufs	Oui
Éclairage réfrigérateur	Éclairage LED
BioFresh-Plus	BioFresh
Tiroirs BioFresh (0°)	2
Tiroirs BioFresh (0°) sur rails télescopiques	Oui
Hygrométrie réglable	Hygrométrie réglable dans 1 tiroir
Système automatique SuperCool	Oui

Congeler

Système de congélation	SmartFrost
Dégivrage congélateur	Dégivrage manuel
Tiroirs de congélation	2
FrostSafe	Oui
Nombre de tablettes en verre congélateur	1
Pouvoir de congélation	10 kg / 24 heures
Autonomie	22 heures
Nombre d'étoiles	✱✱✱✱
FrostControl	Oui
SuperFrost	
VarioSpace	Oui
Bac à glaçons	Oui

Autre

Matériau de la cuve intérieure	Plastique blanc
Charnières de porte	Droite, réversible
Longueur câble dálimentation	210 cm
Intérieur facilement réglable	Oui
Eléments intérieurs appropriés pour lave-vaisselle	Oui
Les tablettes en verre et tiroirs amovibles à 90°	Oui
Rails de nivellement	Oui
Affichage de la température	LCD avec affichage digital de la température
Type de bandeau de commande	Touche
Position panneau de commande	Derrière la porte
Alarme d'élévation de la température	Alarme de température optique et sonore
Sécurité enfants	Oui
Pieds réglables en hauteur	2

Accessoires

VarioBox-set	7420558	€ 66,95
FlexSystem	9881140	€ 39,95
Range-bouteilles	9881080	€ 34,94
Beurrier	9882459	€ 29,95
FlexCube	9882671	€ 24,95
Accumulateur de froid	7430458	€ 22,49
Set de chiffons en microfibre	8713023	€ 22,49
Bac à glaçons	7423323	€ 22,49
Casier à oeufs	9881172	€ 18,95
Bac à glaçons	9881174	€ 18,95
Tablette de congélation	7423359	€ 18,95
Beurrier	7420367	€ 15,52
Caches trous de charnières	9086484	€ 6,49