IK 2760
Premium

Bio Cool | Soft System

Prix de vente conseillé € 1299

Sans aucun doute, le plus beau

Le réfrigérateur intégrable Liebherr IK 2760 d'une capacité nette de 258 litres dispose d'avantages pratiques supplémentaires, comme une porte SoftSystem, une colonne d'éclairage LED, un bac à légumes sur rails de la largeur de l'armoire avec éclairage LED et un aménagement intérieur GlassLine parfaitement réglable.

Une fermeture en douceur garantie.
SoftSystem

Aussi pour les emballages extra large de 2 litres.
Balconnets de contre-porte de luxe Premium

Température facile à lire
LCD avec affichage digital de la température

Répartition uniforme de la température.
PowerCooling

Une résistance jusqu'à 30 kg et un nettoyage aisé
Tablettes GlassLine

Vue optimale dans les tiroirs BioFresh ouverts.
Éclairage LED tiroirs BioFresh

Garde fruits et légumes frais plus longtemps.
Hygrométrie réglable bac BioCool

Assez de lumière, même rempli .
Colonne lumineuse à LED à gauche

Il suffit d'effleurer les touches.
Commande à touches sensitives

La porte se ferme à partir de 30°
Montage porte sur porte

De lespace pour des récipients hauts .
Tablette GlassLine en deux parties et coulissante

Petits emballages bien organisés.
VarioSafe

Hauteur de niche	140 cm
Montage de la porte	porte sur porte
Volume brut total	269 l
Volume utile total	251 l
Volume utile réfrigérateur	251 l
Classe énergétique	A++
Consommation électrique par an	109 kWh
Frais d'énergie par an	€ 44,-
Niveau sonore	36 dB(A)
Classe climatique	SN-T
Réfrigérant	R600a
Puissance	1,2 A

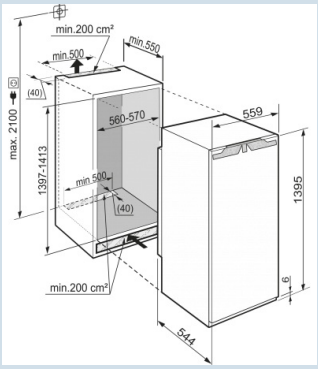

LIEBHERR

IK 2760
Premium

Bio Cool | Soft System

Prix de vente conseillé € 1299

Dimensions

Hauteur	139,5 cm
Largeur	55,9 cm
Hauteur d'encastrement	139,7-141,3 cm
Largeur d'encastrement	56-57 cm
Profondeur d'encastrement min.	55 cm
Poids max. de la porte du placard réfrigérateur	21 kg
Poids net / Poids brut	55,3 kg / 58,5 kg
Hauteur emballage	1454 mm
Largeur emballage	572 mm
Profondeur emballage	622 mm

Réfrigérer

Plage de température réfrigération	de +1°C à +9°C
Système de dégrivrage réfrigérateur	Dégivrage auto
Ventilateur	PowerCooling
Tablettes de rangement	7
Matériau tablette de rangement	Verre
Finition tablette de rangement	Acier inox
Nombre de clayettes en verre divisibles et coulissantes	1
VarioSafe	Oui
Nombre de balconnets porte-bouteilles	1
Nombre de balconnets pour conserves	3
Matériau balconnets de porte	verre, finition acier inox
VarioBox	2
Bac à oeufs	Oui
Beurrier	Oui
Éclairage réfrigérateur	Colonne lumineuse à LED à gauche
Éclairage BioFresh/BioCool	Éclairage LED
Tiroir BioCool à hygrométrie réglable	1 tiroir BioCool
Porte-bouteilles	Oui
Système automatique SuperCool	Oui

Autre

Matériau de la cuve intérieure	Plastique blanc
Charnières de porte	Droite, réversible
Possibilité de bloquer la porte à 90°	Oui
Amortisseur de fermeture SoftSystem	Oui
Longueur câble dálimentation	210 cm
Intérieur facilement réglable	Oui
Eléments intérieurs appropriés pour lave-vaisselle	Oui
Les tablettes en verre et tiroirs amovibles à 90°	Oui
Rails de nivellement	Oui
Affichage de la température	LCD avec affichage digital de la température
Type de bandeau de commande	Touch
Position panneau de commande	Derrière la porte
Affichage de la température	Température réelle en chiffres
Alarme porte ouverte	Alarme sonore porte ouverte
Sécurité enfants	Oui
Pieds réglables en hauteur	2

Accessoires

VarioSafe	9881156	€ 74,95
VarioBox-set	7420558	€ 66,95
Kit de raccordement portes de meubles	9086398	€ 44,95
Range-bouteilles	9881078	€ 39,95
Beurrier	9882459	€ 29,95
FlexCube	9882671	€ 24,95
Set de chiffons en microfibre	8713023	€ 22,49
Casier à oeufs	9881172	€ 18,95
Limiteur d'ouverture de porte à 90°	9096212	€ 14,96
Caches trous de charnières	9086484	€ 6,49
Porte-bouteille balconnet de porte	9097280	€ 6,49