CNgwd 5723
Plus

BLU Performance | Easy Fresh | No Frost | Duo Cooling | Smart Device ready | Vario Space | Super Frost | Power Cooling

Prix de vente conseillé € 1499

Plus de confort

La façade de ce combiné est en verre blancà l'étégère divisible et le porte-bouteilles offrent une flexibilité supplémentaire. Dans le tiroir EasyFresh, vous pouvez conserver les fruits et légumes deux fois plus longtemps, et le filtre FreshAir assure un air sain à l'intérieur. Le compartiment congélateur NoFrost ne doit jamais être dégivré. Les portes complètement planes avec poignées intégrées sont faciles à ouvrir pour tout le monde. Fabriquez 60 glaçons en un clin d'?il avec l'EasyTwist-Ice. Compatible avec les applications Smart Home.

Conservation plus longue des fruits et légumes
EasyFresh

Une odeur fraîche dans votre réfrigérateur.
Filtre à charbon actif FreshAir

Fini le dégivrage.
NoFrost

Convient pour espace non chauffé (> 0°C)
DuoCooling

Une résistance jusqu'à 30 kg et un nettoyage aisé
Tablettes GlassLine

De lespace pour des récipients hauts .
Tablette GlassLine en deux parties et coulissante

Il suffit d'effleurer les touches.
Commande à touches sensitives

Éclairage uniforme du réfrigérateur.
Éclairage de plafond LED

Facile à ouvrir.
Poignée fraisée

Faciles à nettoyer.
Balconnets de contre-porte

Répartition uniforme de la température.
PowerCooling

Assez d'espace pour le plus haut des gâteaux.
VarioSpace

Carrosserie / Couleur porte	Silver / Blanc
Matériaux du boîtier	Acier
Matériau de la porte/ du couvercle	Verre
Volume total	371 l
Volume du compartiment réfrigérateur	268 l
Volume du compartiment congélateur	103 l
Classe énergétique	D
Consommation électrique par an	203 kWh
Consommation d'énergie par 24 heures	0,6
Frais d'énergie par an	€ 81,-
Indice d'efficacité énergétique	80
Niveau sonore	35 dB(A)
Classe de niveau sonore	B

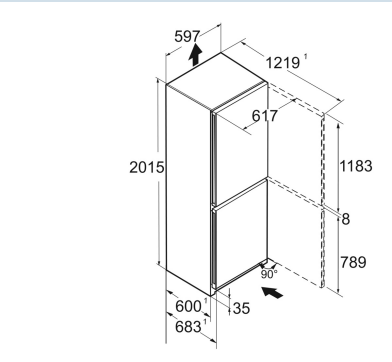

LIEBHERR

CNgwd 5723
Plus

BLU Performance | Easy Fresh | No Frost | Duo Cooling | Smart Device ready | Vario Space | Super Frost | Power Cooling

Prix de vente conseillé € 1499

Dimensions

Hauteur	201,5 cm
Largeur	59,7 cm
Profondeur	68,2 cm
InteriorFit	Oui
Adossable au mur	Oui
Poids net / Poids brut	88,3 kg / 93,7 kg
Hauteur emballage	2087 mm
Largeur emballage	625 mm
Profondeur emballage	772 mm

Réfrigérer

Plage de température réfrigération	de +2°C à +9°C
Système de dégrivrage réfrigérateur	Dégivrage auto
Ventilateur	PowerCooling
Tablettes de rangement	6
dont réglable(s) en hauteur	5
Matériau tablette de rangement	Verre
Finition tablette de rangement	Acier inox
Nombre de clayettes en verre divisibles et coulissantes	1
VarioSafe	Oui
Nombre de balconnets porte-bouteilles	1
Nombre de balconnets pour conserves	3
Étagères de porte réglables en hauteur	Oui
Matériau balconnets de porte	Plastique
Casier à oeufs	1 x 10
Éclairage réfrigérateur	Éclairage de plafond LED
Zone climatique compartiment réfrigérateur	EasyFresh
Système d'extraction de tiroir	rails de roulement intégrés
Humidité réglable	Hygrométrie réglable dans 1 tiroir
Stockage de bouteilles	Porte-bouteilles en métal
SuperCool automatique avec affichage du temps résiduel	Oui, également réglable via l'appli

Congeler

NoFrost	Oui
Dégivrage congélateur	Dégivrage auto
Plage de température congélation	de -15°C à -26°C
Tiroirs de congélation	3
FrostSafe	Oui
Système d'extraction de tiroir	
Capacité de congélation	10 kg / 24 heures
Durée de conservation en cas de panne	20 heures
Nombre d'étoiles du compartiment congélateur	✱✱✱✱
Matériau plateau compartiment congélation	Verre
BottleTimer	Oui, uniquement via l'applilication
SuperFrost (en fonction de la charge)	Oui, également réglable via l'appli
VarioSpace	Oui
Bac à glacons	Oui
Plateau de congélation	Oui
EasyTwist-Ice	Oui

Autre

BluPerformance	Oui
Matériau de la paroi arrière	Plastique
Matériau de la cuve intérieure	Plastique blanc
Charnières de porte	Droite, réversible
Sens d'ouverture de la porte modifiable	Oui
La porte s'ouvre au maximum sur un angle de	115°
Poignée	Poignée encastrée
Closing assistance	Oui
Joint de porte interchangeable	Oui
Longueur câble dálimentation	200 cm
Cordon de connexion fourni séparément	Oui
Ventilation par le socle	
Type de bandeau de commande	Touch
Position panneau de commande	Derrière la porte
User interface	basic
Affichage de la température de	Compartiment réfrigérateur et congélateur
Affichage de la température du compartiment congélateur	LC-Display
Affichage de la température	Température réelle en chiffres
Alarme de température compartiment congélateur	Oui, également réglable via l'appli
Alarme en cas de panne	Oui, également réglable via l'appli
Alarme en cas de panne de courant	Oui, également réglable via l'appli
Alarme porte ouverte compartiment réfrigérateur	Oui, également réglable via l'appli
Alarme porte ouverte compartiment congélateur	Oui, également réglable via l'appli
AlarmLightAmplifier	Oui, également réglable via l'appli
Economiseur d'écran	Oui
Convient pour l'intégration réseau	Oui SmartDeviceBox
SabbatMode	Oui, également réglable via l'appli
NightMode	Oui, uniquement via l'applilication
HolidayMode	Oui, également réglable via l'appli
CleaningMode	Oui
PartyMode	Oui, également réglable via l'appli
EnergySaver	Oui, également réglable via l'appli
Filtre FreshAir	Oui
Pieds réglables en hauteur	2
Poignées de transport	à l'avant et à l'arrière
Caractéristique supplémentaire la Belgique	

Accessoires

EasyTwist-Ice	9796372	€ 99,00
SmartDeviceBox	6125265	€ 74,95
VarioSafe	9882645	€ 47,95
Pince à glaçons en acier inoxydable	9901871	€ 44,95
Filtre à charbon FreshAir (2 pièces)	9882429	€ 39,95
FlexSystem	9882648	€ 39,95
Câble électrique 3 m extra longue	6009158	€ 37,95
Beurrier	9882459	€ 29,95
Filtre à charbon FreshAir	9882460	€ 29,95
VarioBox-set	9031170	€ 26,95
FlexCube	9882671	€ 24,95
Set de chiffons en microfibre	8713023	€ 22,49
Bac à glaçons	7423323	€ 22,49
Accumulateur de froid	9881036	€ 21,95
Support pour 3 bouteilles	9882466	€ 21,95
Range-bouteilles	9882646	€ 21,95
Casier à oeufs	9881172	€ 18,95
Bac à glaçons	9881174	€ 18,95
Range-bouteilles	7112554	€ 18,51
Dose	7420367	€ 15,52
Tiroir sans serigraphie	9796202	€ 12,09
Pelle à glaçons	7421593	€ 7,95
Profil d'enjoliveur	7421339	€ 5,32