IRBPbsci 5170

Peak

Bio Fresh | Smart Device | Soft System | Soft-Telescopic | Super Cool | Power Cooling

Prix de vente conseillé € 3699

OpenStage : un podium pour vos aliments

Ce réfrigérateur encastrable offre des caractéristiques uniques. L'intérieur comporte 5 tiroirs en verre extractibles sur des rails télescopiques. L'intérieur robuste en BlackSteel est hygiénique et donne un aspect luxueux. Les colonnes lumineuses LED et l'éclairage d'ambiance veillent à ce que rien n'échappe à votre regard. La porte avec SoftSystem se ferme toujours en douceur. Les 3 tiroirs BioFresh sur rails SoftTelescopic gardent vos fruits et légumes frais jusqu'à 3 fois plus longtemps.

Une fermeture en douceur garantie.
SoftSystem

Éclairage uniforme du compartiment de réfrigération
Panneaux muraux LED des deux côtés avec SoftStart

Hygiénique et sûr pour les aliments
Paroi arrière SmartSteel

La porte se ferme à partir de 30°
Montage porte sur porte

Vue optimale dans les tiroirs BioFresh ouverts.
Éclairage LED tiroirs BioFresh

Impossible de laisser la porte ouverte par inadvertance
Alarme sonore de porte ouverte

Fraîcheur prolongée pour fruits, légumes, viande et poisson.
BioFresh 0°C

Réglage aisé de toutes les fonctions
Écran couleur Touch & Swipe

Répartition uniforme de la température.
PowerCooling

Une résistance jusqu'à 30 kg et un nettoyage aisé
Tablettes GlassLine

Tiroir BioFresh bien agencé.
FlexSystem

Hauteur de niche	178 cm
Montage de la porte	porte sur porte
Volume total	297 l
Volume du compartiment réfrigérateur	297 l
Classe énergétique	C
Consommation électrique par an	100 kWh
Consommation d'énergie par 24 heures	0,3
Frais d'énergie par an	€ 40,-
Indice d'efficacité énergétique	64
Niveau sonore	31 dB(A)
Classe de niveau sonore	B
Classe climatique	SN-T
Réfrigérant	R600a

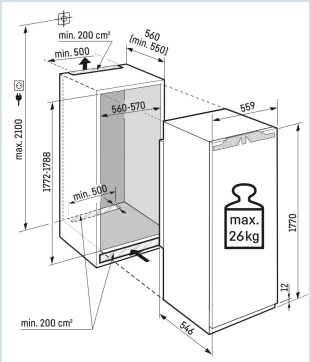

IRBPbsci 5170
Peak

Bio Fresh | Smart Device | Soft System | Soft-Telescopic | Super Cool | Power Cooling

Prix de vente conseillé € 3699

Dimensions

Hauteur	177 cm
Largeur	55,9 cm
Profondeur	54,6 cm
Hauteur d'encastrement	177,2-178,8 cm
Largeur d'encastrement	56-57 cm
Profondeur d'encastrement min.	55,0 cm
Poids max. de la porte du placard réfrigérateur	26 kg
Poids net / Poids brut	92,3 kg / 98,5 kg
Hauteur emballage	1877 mm
Largeur emballage	575 mm
Profondeur emballage	622 mm

Réfrigérer

Plage de température réfrigération	de +3°C à +9°C
Système de dégrivrage réfrigérateur	Dégivrage auto
Ventilateur	PowerCooling
Tablettes de rangement	6
dont réglable(s) en hauteur	5
Matériau tablette de rangement	Verre
Finition tablette de rangement	
Casier à oeufs	variable
Beurrier	Oui
Éclairage réfrigérateur	Lichtpaneel links en rechts
Éclairage BioFresh/BioCool	Éclairage LED
BioFresh-Plus	BioFresh
Zone climatique compartiment réfrigérateur	
Système d'extraction de tiroir	télescopique à pleine extension avec fermeture automatique en douceur
Humidité réglable	Hygrométrie réglable dans 2 tiroirs
FlexSystem	Oui
Stockage de bouteilles	plateau à bouteilles intégré
SuperCool automatique avec affichage du temps résiduel	Oui, également réglable via l'appli
Porte intérieure en acier inoxydable	

Autre

Matériau de la paroi arrière	
Matériau de la cuve intérieure	Plastique blanc
Paroi arrière en acier inoxydable	Oui
Charnières de porte	Droite, réversible
Sens d'ouverture de la porte modifiable	Oui
La porte s'ouvre au maximum sur un angle de	115°
Amortisseur de fermeture SoftSystem	Oui
Joint de porte interchangeable	Oui
Longueur câble dálimentation	220 cm
Cordon de connexion fourni séparément	Oui
Intérieur facilement réglable	Oui
Eléments intérieurs appropriés pour lave-vaisselle	Oui
Les tablettes en verre et tiroirs amovibles à 90°	Oui
Nombre de rails de nivellement	2
Ventilation par le socle	
Type de bandeau de commande	Touch & Swipe
Position panneau de commande	Derrière la porte
User interface	advanced
Affichage de la température de	Compartiment réfrigérateur et BioFresh
Affichage de la température	Température réelle en chiffres
Alarme en cas de panne	Oui, également réglable via l'appli
Alarme porte ouverte compartiment réfrigérateur	Oui, également réglable via l'appli
AlarmLightAmplifier	Oui, également réglable via l'appli
Economiseur d'écran	Oui
Convient pour l'intégration réseau	Oui, standard SmartDeviceBox
SabbatMode	Oui, également réglable via l'appli
NightMode	Oui, uniquement via l'applilication
HolidayMode	Oui, également réglable via l'appli
CleaningMode	Oui
PartyMode	Oui, également réglable via l'appli
EnergySaver	Oui, également réglable via l'appli
Choix de la langue	Oui, également réglable via l'appli
Filtre FreshAir	Oui
Indicateur de remplacement du filtre FreshAir	Oui
Pieds réglables en hauteur	2
Caractéristique supplémentaire la Belgique	

Accessoires

Façade de meuble en acier inox avec poignée (9902007)	9902007	€ 659,00
Façade de meuble en acier inox avec poignée (9901990)	9901990	€ 469,00
VarioBox-set	7420558	€ 66,95
Kit de raccordement portes de meubles	9086398	€ 44,95
FlexSystem	9882465	€ 39,95
Beurrier	9882459	€ 29,95
FlexCube	9882671	€ 24,95
Set de chiffons en microfibre	8713023	€ 22,49
Bac à glaçons	7423323	€ 22,49
Accumulateur de froid	9881036	€ 21,95
Support pour 3 bouteilles	9882466	€ 21,95
Casier à oeufs	9881172	€ 18,95
Bac à glaçons	9881174	€ 18,95
Beurrier	7420367	€ 15,52
Limiteur d'ouverture de porte à 90°	9096212	€ 14,96
Bande magnétique pour porte de l'appareil 178 cm	7643083	€ 14,96
Caches trous de charnières	9086484	€ 6,49