CTP 2921

Comfort

Smart Frost | Vario Space

Prix de vente conseillé € 499

Une largeur de 55 cm convient toujours

Le modèle Liebherr CTP 2921 est un réfrigérateur double-porte A++ d'une largeur de 55 cm. Capacité de plus de 270 litres avec des avantages pratiques : éclairage LED, plateau en verre réglable dans le freezer, bac à légumes occupant toute la largeur et balconnets de contre-porte réglables avec fond en verre trempé.

Facile à ouvrir.
Poignée intégrée

Une résistance jusqu'à 30 kg et un nettoyage aisé
Tablettes GlassLine

Une flexibilité maximale à l'intérieur.
Tous les 4 cm supports pour clayette en verre

Convient pour la congélation et la conservation.
Compartiment congélation à 4 étoiles

Éclairage économique et lumineux.
Éclairage LED

Le nettoyage n'a jamais été aussi facile.
Elements à nettoyer au lave-vaisselle

Une congélation intelligente et un dégivrage rapide.
SmartFrost

Facile à organiser
1 bac(s) à fruits et légumes

Carrosserie / Couleur porte	Blanc / Blanc
Matériau de la porte/ du couvercle	Acier
Volume brut total	277 l
Volume utile total	268 l
Volume utile réfrigérateur	216 l
Volume utile congélateur	52 l
Classe énergétique	A++
Consommation électrique par an	201 kWh
Frais d'énergie par an	€ 80,-
Niveau sonore	39 dB(A)
Classe climatique	SN-T
Réfrigérant	R600a
Puissance	1,0 A

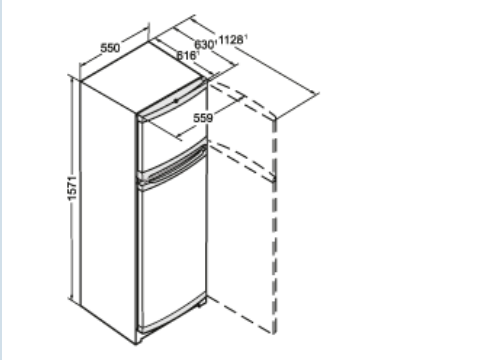

LIEBHERR

CTP 2921
Comfort

Smart Frost | Vario Space

Prix de vente conseillé € 499

Dimensions

Hauteur	157,1 cm
Largeur	55 cm
Profondeur (écarteur mural inclus)	63 cm
Profondeur porte ouverte à 90°	116,2 cm
Largeur porte ouverte à 90°	55,8 cm
Enchâssable	Oui
Adossable au mur	Oui
Poids net / Poids brut	61,5 kg / 65,5 kg
Hauteur emballage	1624 mm
Largeur emballage	567 mm
Profondeur emballage	711 mm

Réfrigérer

Système de dégrivrage réfrigérateur	Dégivrage auto
Tablettes de rangement	4
Matériau tablette de rangement	Verre
Finition tablette de rangement	Acier inox
Nombre de balconnets porte-bouteilles	1
Nombre de balconnets pour conserves	3
Matériau balconnets de porte	verre, finition plastique
Bac à oeufs	Oui
Éclairage réfrigérateur	Éclairage LED
Bacs à fruits / légumes	1

Congeler

Système de congélation	SmartFrost
Dégivrage congélateur	Dégivrage manuel
Nombre de tablettes en verre congélateur	1
Pouvoir de congélation	4 kg / 24 heures
Autonomie	24 heures
Nombre d'étoiles	✱✱✱✱
VarioSpace	Oui
Bac à glaçons	Oui

Autre

Design	SwingLine-Design
Matériau de la cuve intérieure	Plastique blanc
Charnières de porte	Droite, réversible
Poignée	Poignée intégrée
Longueur câble dálimentation	130 cm
Intérieur facilement réglable	Oui
Eléments intérieurs appropriés pour lave-vaisselle	Oui
Les tablettes en verre et tiroirs amovibles à 90°	Oui
Type de bandeau de commande	Bouton
Position panneau de commande	A l'intérieur
Pieds réglables en hauteur	2

Accessoires

Pince à glaçons en acier inoxydable	9901871	€ 44,95
Range-bouteilles	9881800	€ 39,95
Beurrier	9882459	€ 29,95
Set de chiffons en microfibre	8713023	€ 22,49
Bac à glaçons	7423323	€ 22,49
Accumulateur de froid	9881036	€ 21,95
Casier à oeufs	9881172	€ 18,95
Bac à glaçons	9881174	€ 18,95
Beurrier	7420367	€ 15,52
Marqueur peinture blanc	8301330	€ 12,00