IKB 2360

Premium

Bio Fresh | Soft System

Prix de vente conseillé € 1249

Fermeture hermétique garantie

Le réfrigérateur intégrable Liebherr IKB 2360 est un modèle de luxe peu énergivore. Derrière la porte à fermeture SoftSystem, on dispose d'un espace de réfrigération éclairé par 2 colonnes lumineuses LED, avec dans le bas deux tiroirs BioFresh 0°C sur rails SoftTelescopic, également éclairés par des LED.

Une fermeture en douceur garantie.
SoftSystem

Assez de lumière, même rempli .
Colonne lumineuse à LED à gauche et à droite

Commande claire.
Commande par bouton pressoir

Répartition uniforme de la température.
PowerCooling

Une résistance jusqu'à 30 kg et un nettoyage aisé
Tablettes GlassLine

Vue optimale dans les tiroirs BioFresh ouverts.
Éclairage LED tiroirs BioFresh

Aussi pour les emballages extra large de 2 litres.
Balconnets de contre-porte de luxe Premium

Température facile à lire
LCD avec affichage digital de la température

Entièrement extensible et fermeture en douceur.
Tiroirs BioFresh avec SoftTelescopic

La porte se ferme à partir de 30°
Montage porte sur porte

De lespace pour des récipients hauts .
Tablette GlassLine en deux parties et coulissante

Aliments prêts à être servis.
VarioBox amovible

Hauteur de niche	122 cm
Montage de la porte	porte sur porte
Matériau de la porte/ du couvercle	Acier
Volume utile total	196 l
Volume utile réfrigérateur	196 l
dont compartiment BioFresh	59 l
Classe énergétique	A++
Consommation électrique par an	121 kWh
Frais d'énergie par an	€ 48,-
Niveau sonore	38 dB(A)
Classe climatique	SN-T
Réfrigérant	R600a
Puissance	1,2 A

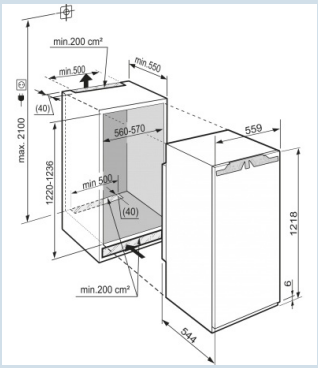

LIEBHERR

IKB 2360
Premium

Bio Fresh | Soft System

Prix de vente conseillé € 1249

Dimensions

Hauteur	121,8 cm
Largeur	55,9 cm
Profondeur (écarteur mural inclus)	54,4 cm
Hauteur d'encastrement	122-123,6 cm
Largeur d'encastrement	56-57 cm
Profondeur d'encastrement min.	55 cm
Poids max. de la porte du placard réfrigérateur	19 kg
Poids net / Poids brut	51,5 kg / 54,3 kg
Hauteur emballage	1277 mm
Largeur emballage	572 mm
Profondeur emballage	622 mm

Réfrigérer

Système de dégrivrage réfrigérateur	Dégivrage auto
Ventilateur	PowerCooling
Tablettes de rangement	5
Matériau tablette de rangement	Verre
Finition tablette de rangement	Acier inox
Nombre de clayettes en verre divisibles et coulissantes	Oui
Nombre de balconnets pour conserves	2
Matériau balconnets de porte	verre, finition acier inox
VarioBox	2
Bac à oeufs	Oui
Beurrier	Oui
Éclairage réfrigérateur	Colonne lumineuse à LED à gauche et à droite
Éclairage BioFresh/BioCool	Éclairage LED
Tiroirs BioFresh (0°)	2
Tiroirs BioFresh (0°) avec SoftTelescopic	Oui
Hygrométrie réglable	Hygrométrie réglable dans 1 tiroir
FlexSystem	Oui
Stockage de bouteilles	Oui
Système automatique SuperCool	Oui

Autre

Matériau de la cuve intérieure	Plastique blanc
Porte à fermeture automatique à partir d'env.	Oui
Charnières de porte	Droite, réversible
Possibilité de bloquer la porte à 90°	Oui
Amortisseur de fermeture SoftSystem	Oui
Longueur câble dálimentation	210 cm
Intérieur facilement réglable	Oui
Eléments intérieurs appropriés pour lave-vaisselle	Oui
Les tablettes en verre et tiroirs amovibles à 90°	Oui
Affichage de la température	LCD avec affichage digital de la température
Type de bandeau de commande	Touche
Position panneau de commande	Derrière la porte
Affichage de la température	Température réelle en chiffres
Alarme porte ouverte	Alarme sonore porte ouverte
Sécurité enfants	Oui
Pieds réglables en hauteur	Oui

Accessoires

Façade de meuble en acier inox avec poignée (9901996)	9901996	€ 549,00
VarioSafe	9881028	€ 74,95
VarioBox-set	7420558	€ 66,95
Kit de raccordement portes de meubles	9086398	€ 44,95
FlexSystem	9881140	€ 39,95
Beurrier	9882459	€ 29,95
FlexCube	9882671	€ 24,95
Casier à oeufs	9881172	€ 18,95
Beurrier	7420367	€ 15,52
Limiteur d'ouverture de porte à 90°	9096214	€ 14,96
Caches trous de charnières	9086484	€ 6,49
Porte-bouteille balconnet de porte	9097280	€ 6,49