CNd 5253
Prime

BLU Performance | Easy Fresh | Easy Fresh | No Frost | Duo Cooling | Super Frost | Vario Space | Soft System

Prix de vente conseillé € 1399

Un combiné plein de luxure

La paroi arrière SmartSteel et l'écran couleur Touch & Swipe sont non seulement esthétiques mais aussi pratiques. La LightTower illumine chaque recoin du compartiment réfrigérateur et les portes avec SoftSystem se ferment en douceur. Les légumes restent frais plus longtemps dans le tiroir EasyFresh sur rails télescopiques et le compartiment congélateur NoFrost avec éclairage LED ne doit jamais être dégivré. Vous pouvez fabriquer 60 glaçons en un clin d'?il avec l'EasyTwist-Ice, et grâce à VarioTemp, le compartiment congélateur peut être transformé en compartiment réfrigérateur ou cave suppléme

Conservation plus longue des fruits et légumes
EasyFresh

Hygiénique et sûr pour les aliments.
Paroi arrière SmartSteel

Une odeur fraîche dans votre réfrigérateur.
Filtre à charbon actif FreshAir

Vue optimale même dans le noir.
Éclairage LED congélateur

S'ouvre presque automatiquement
Poignée à dépression

Aussi pour les emballages extra large de 2 litres.
Balconnets de contre-porte de luxe Premium

Une fermeture en douceur garantie.
SoftSystem

Réglage aisé de toutes les fonctions
Écran couleur Touch & Swipe

Éclairage uniforme du compartiment de réfrigération
Panneaux muraux LED des deux côtés avec SoftStart

Fini le dégivrage.
NoFrost

Convient pour espace non chauffé (> 0°C)
DuoCooling

Une résistance jusqu'à 30 kg et un nettoyage aisé
Tablettes GlassLine

Carrosserie / Couleur porte	Blanc / Blanc
Matériaux du boîtier	Acier
Matériau de la porte/ du couvercle	Acier
Volume total	331 l
Volume du compartiment réfrigérateur	229 l
Volume du compartiment congélateur	103 l
Classe énergétique	D
Consommation électrique par an	201 kWh
Consommation d'énergie par 24 heures	0,6
Frais d'énergie par an	€ 80,-
Indice d'efficacité énergétique	80
Niveau sonore	34 dB(A)
Classe de niveau sonore	B

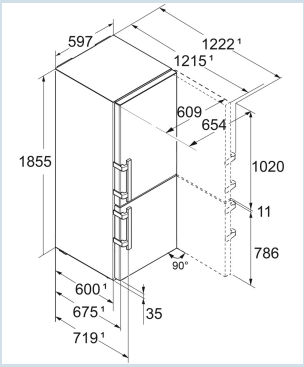

LIEBHERR

CNd 5253
Prime

BLU Performance | Easy Fresh | Easy Fresh | No Frost | Duo Cooling | Super Frost | Vario Space | Soft System

Prix de vente conseillé € 1399

Dimensions

Hauteur	185,5 cm
Largeur	59,7 cm
Profondeur	67,5 cm
InteriorFit	Oui
Adossable au mur	Oui
Poids net / Poids brut	80,2 kg / 85,4 kg
Hauteur emballage	1927 mm
Largeur emballage	615 mm
Profondeur emballage	767 mm

Réfrigérer

Plage de température réfrigération	de +2°C à +9°C
Système de dégrivrage réfrigérateur	Dégivrage auto
Ventilateur	PowerCooling
Tablettes de rangement	5
dont réglable(s) en hauteur	4
Matériau tablette de rangement	Verre
Nombre de clayettes en verre divisibles et coulissantes	1
VarioSafe	Oui
Nombre de balconnets porte-bouteilles	1
Nombre de balconnets pour conserves	1
Étagères de porte réglables en hauteur	Oui
Matériau balconnets de porte	verre, finition acier inox
Design balconnets de porte	Premium GlassLine
VarioBox	extensible 1/3 + 2/3
Casier à oeufs	variable
Beurrier	Oui
Éclairage réfrigérateur	Lichtpaneel links en rechts
Zone climatique compartiment réfrigérateur	EasyFresh
Système d'extraction de tiroir	télescopique à extension partielle
Humidité réglable	Hygrométrie réglable dans 1 tiroir
Stockage de bouteilles	Porte-bouteilles en métal
SuperCool automatique avec affichage du temps résiduel	Oui, également réglable via l'appli

Congeler

NoFrost	Oui
Dégivrage congélateur	Dégivrage auto
Plage de température congélation	de -15°C à -26°C
VarioTemp	Oui
Tiroirs de congélation	3
FrostSafe	Oui
Système d'extraction de tiroir	
Capacité de congélation	10 kg / 24 heures
Durée de conservation en cas de panne	20 heures
Nombre d'étoiles du compartiment congélateur	✱✱✱✱
Matériau plateau compartiment congélation	Verre
Éclairage de congélateur	Éclairage LED dans la porte
BottleTimer	Oui, uniquement via l'applilication
SuperFrost (en fonction de la charge)	Oui, également réglable via l'appli
VarioSpace	Oui
Accumulateur de froid	2 accumulateurs de froid
Bac à glacons	avec couvercle
Plateau de congélation	Oui
EasyTwist-Ice	Oui

Autre

BluPerformance	Oui
Matériau de la paroi arrière	Acier inoxydable avec SmartSteel
Paroi arrière en acier inoxydable	Oui
Charnières de porte	Droite, réversible
Sens d'ouverture de la porte modifiable	Oui
La porte s'ouvre au maximum sur un angle de	115°
Poignée	Poignée à levier
Amortisseur de fermeture SoftSystem	Oui
Joint de porte interchangeable	Oui
Longueur câble dálimentation	200 cm
Cordon de connexion fourni séparément	Oui
Ventilation par le socle	
Type de bandeau de commande	Touch & Swipe
Position panneau de commande	Derrière la porte
User interface	advanced
Affichage de la température de	Compartiment réfrigérateur et congélateur
Affichage de la température du compartiment congélateur	TFT-Display
Alarme de température compartiment congélateur	Oui, également réglable via l'appli
Alarme en cas de panne	Oui, également réglable via l'appli
Alarme en cas de panne de courant	Oui, également réglable via l'appli
Alarme porte ouverte compartiment réfrigérateur	Oui, également réglable via l'appli
Alarme porte ouverte compartiment congélateur	Oui, également réglable via l'appli
AlarmLightAmplifier	Oui, également réglable via l'appli
Economiseur d'écran	Oui
WIFI	Oui, avec SmartDeviceBox SmartDeviceBox
SabbatMode	Oui, également réglable via l'appli
NightMode	Oui, uniquement via l'applilication
HolidayMode	Oui, également réglable via l'appli
CleaningMode	Oui
PartyMode	Oui, également réglable via l'appli
EnergySaver	Oui, également réglable via l'appli
Choix de la langue	Oui, également réglable via l'appli
Filtre FreshAir	Oui
Pieds réglables en hauteur	2
Roulettes de transport	Oui
Poignées de transport	à l'avant et à l'arrière

Accessoires

EasyTwist-Ice	9796372	€ 99,00
SmartDeviceBox	6125265	€ 74,95
Pince à glaçons en acier inoxydable	9901871	€ 44,95
Filtre à charbon FreshAir (2 pièces)	9882429	€ 39,95
Câble électrique 3 m extra longue	6009158	€ 37,95
Beurrier	9882459	€ 29,95
Filtre à charbon FreshAir	9882460	€ 29,95
VarioBox-set	9031170	€ 26,95
FlexCube	9882671	€ 24,95
Bac à glaçons	7423323	€ 22,49
Accumulateur de froid	9881036	€ 21,95
Support pour 3 bouteilles	9882466	€ 21,95
Range-bouteilles	9882646	€ 21,95
Casier à oeufs	9881172	€ 18,95
Bac à glaçons	9881174	€ 18,95
Range-bouteilles	7112554	€ 18,51
Limiteur d'ouverture de porte	9096414	€ 14,96
Tiroir sans serigraphie	9796202	€ 12,09
Profil d'enjoliveur	7421339	€ 5,32