IK 2720
Comfort

Bio Cool

Prix de vente conseillé € 999

Sur roulettes

Le modèle Liebherr IK 2720 est un réfrigérateur intégrable d'une grande capacité nette de 258 litres; il est doté d'avantages supplémentaires pratiques, comme une porte à fermeture automatique, un thermomètre digital, un tiroir BioCool sur roulettes de la largeur de l'armoire et un aménagement intérieur GlassLine parfaitement réglable.

Garde fruits et légumes frais plus longtemps.
Hygrométrie réglable bac BioCool

Éclairage économique et lumineux.
Éclairage LED

Commande claire.
Commande par bouton pressoir

La porte se ferme à partir de 30°
Montage porte sur porte

De lespace pour des récipients hauts .
Tablette GlassLine en deux parties et coulissante

Tiroir BioCool facile à ouvrir
Tiroir sur roulettes

Aussi pour les emballages extra large de 2 litres.
Balconnets de contre-porte Comfort

Température facile à lire
LCD avec affichage digital de la température

Répartition uniforme de la température.
PowerCooling

Une résistance jusqu'à 30 kg et un nettoyage aisé
Tablettes GlassLine

Toujours de la place pour les grandes bouteilles familiales.
Range-bouteilles

Hauteur de niche	140 cm
Montage de la porte	porte sur porte
Volume brut total	268 l
Volume utile total	252 l
Volume utile réfrigérateur	252 l
Classe énergétique	A++
Consommation électrique par an	109 kWh
Frais d'énergie par an	€ 44,-
Niveau sonore	36 dB(A)
Classe climatique	SN-T
Réfrigérant	R600a
Puissance	1,2 A

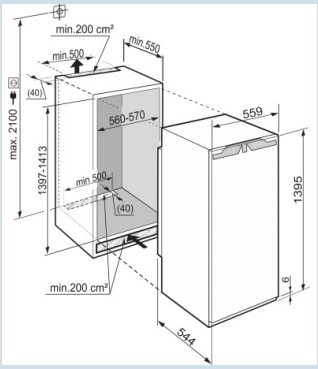

LIEBHERR

IK 2720
Comfort

Bio Cool

Prix de vente conseillé € 999

Dimensions

Hauteur	139,5 cm
Largeur	55,9 cm
Hauteur d'encastrement	139,7-141,3 cm
Largeur d'encastrement	56-57 cm
Profondeur d'encastrement min.	55 cm
Poids max. de la porte du placard réfrigérateur	21 kg
Poids net / Poids brut	52,1 kg / 55,3 kg
Hauteur emballage	1454 mm
Largeur emballage	572 mm
Profondeur emballage	622 mm

Réfrigérer

Système de dégrivrage réfrigérateur	Dégivrage auto
Ventilateur	PowerCooling
Tablettes de rangement	7
Matériau tablette de rangement	Verre
Finition tablette de rangement	Acier inox
Nombre de clayettes en verre divisibles et coulissantes	1
Nombre de balconnets porte-bouteilles	2
Nombre de balconnets pour conserves	2
Matériau balconnets de porte	verre, finition plastique
Bac à oeufs	Oui
Éclairage réfrigérateur	Éclairage LED
Tiroir BioCool à hygrométrie réglable	1 tiroir BioCool
Porte-bouteilles	Oui
Système automatique SuperCool	Oui

Autre

Matériau de la cuve intérieure	Plastique blanc
Charnières de porte	Droite, réversible
Possibilité de bloquer la porte à 90°	Oui
Longueur câble dálimentation	210 cm
Intérieur facilement réglable	Oui
Eléments intérieurs appropriés pour lave-vaisselle	Oui
Les tablettes en verre et tiroirs amovibles à 90°	Oui
Rails de nivellement	Oui
Affichage de la température	LCD avec affichage digital de la température
Type de bandeau de commande	Touche
Position panneau de commande	Derrière la porte
Sécurité enfants	Oui
Pieds réglables en hauteur	2

Accessoires

SoftSystem	9096157	€ 84,95
VarioBox-set	7420558	€ 66,95
Kit de raccordement portes de meubles	9086398	€ 44,95
Range-bouteilles	9881030	€ 34,94
Beurrier	9882459	€ 29,95
FlexCube	9882671	€ 24,95
Set de chiffons en microfibre	8713023	€ 22,49
Casier à oeufs	9881172	€ 18,95
Beurrier	7420367	€ 15,52
Limiteur d'ouverture de porte à 90°	9096212	€ 14,96
Caches trous de charnières	9086484	€ 6,49