IRDdi 5120
Plus

Easy Fresh | Easy Fresh | Smart Device | Soft System | Power Cooling

Prix de vente conseillé € 1499

12 bouteilles stockées debout

Vous manquez de place pour les bouteilles ouvertes ou fermées ? Dans ce cas, voici le réfrigérateur encastrable idéal. Le plateau coulissant offre un espace pour deux paniers amovibles de six bouteilles chacun ou un bac de bière ou de sodas. La porte avec SoftSystem se ferme toujours complètement et en douceur. Le tiroir EasyFresh préserve le goût et la texture des fruits et légumes. Compatible avec les applications smarthome.

Une fermeture en douceur garantie.
SoftSystem

Éclairage uniforme du réfrigérateur.
Éclairage de plafond LED

Répartition uniforme de la température.
PowerCooling

Une résistance jusqu'à 30 kg et un nettoyage aisé
Tablettes GlassLine

Impossible de laisser la porte ouverte par inadvertance
Alarme sonore de porte ouverte

Conservation plus longue des fruits et légumes
EasyFresh

Il suffit d'effleurer les touches.
Commande à touches sensitives

La porte se ferme à partir de 30°
Montage porte sur porte

De lespace pour des récipients hauts .
Tablette GlassLine en deux parties et coulissante

Hauteur de niche	178 cm
Montage de la porte	porte sur porte
	2
Volume total	309 l
Volume du compartiment réfrigérateur	309 l
Classe énergétique	D
Consommation électrique par an	91 kWh
Consommation d'énergie par 24 heures	0,2
Frais d'énergie par an	€ 36,-
Indice d'efficacité énergétique	80
Niveau sonore	33 dB(A)
Classe de niveau sonore	B
Classe climatique	SN-T

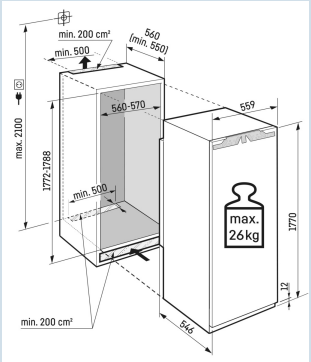

LIEBHERR

IRDdi 5120
Plus

Easy Fresh | Easy Fresh | Smart Device | Soft System | Power Cooling

Prix de vente conseillé € 1499

Dimensions

Hauteur	177 cm
Largeur	55,9 cm
Profondeur	54,6 cm
Hauteur d'encastrement	177,2-178,8 cm
Largeur d'encastrement	56-57 cm
Profondeur d'encastrement min.	55,0 cm
Poids max. de la porte du placard réfrigérateur	26 kg
Capacité bouteilles PET 1,5 l	12
Poids net / Poids brut	57,3 kg / 62 kg
Hauteur emballage	1829 mm
Largeur emballage	572 mm
Profondeur emballage	622 mm

Réfrigérer

Plage de température réfrigération	de +2°C à +9°C
Système de dégrivrage réfrigérateur	Dégivrage auto
Ventilateur	PowerCooling
Tablettes de rangement	6
dont réglable(s) en hauteur	5
Matériau tablette de rangement	Verre
Finition tablette de rangement	Acier inox
Nombre de clayettes en verre divisibles et coulissantes	1
VarioSafe	Oui
Nombre de balconnets porte-bouteilles	1
Nombre de balconnets pour conserves	3
Étagères de porte réglables en hauteur	Oui
Matériau balconnets de porte	Plastique blanc
Casier à oeufs	1 x 10
Éclairage réfrigérateur	Éclairage de plafond LED
Zone climatique compartiment réfrigérateur	EasyFresh
Système d'extraction de tiroir	télescopique à extension partielle
SuperCool automatique avec affichage du temps résiduel	Oui, également réglable via l'appli

Autre

Matériau de la paroi arrière	Plastique
Matériau de la cuve intérieure	Plastique blanc
Charnières de porte	Droite, réversible
Sens d'ouverture de la porte modifiable	Oui
La porte s'ouvre au maximum sur un angle de	115°
Amortisseur de fermeture SoftSystem	Oui
Joint de porte interchangeable	Oui
Longueur câble dálimentation	220 cm
Cordon de connexion fourni séparément	Oui
Intérieur facilement réglable	Oui
Eléments intérieurs appropriés pour lave-vaisselle	Oui
Les tablettes en verre et tiroirs amovibles à 90°	Oui
Nombre de rails de nivellement	2
Ventilation par le socle	
Type de bandeau de commande	Touch
Position panneau de commande	Derrière la porte
User interface	basic
Affichage de la température de	Compartiment réfrigérateur
Affichage de la température	Température réelle en chiffres
Alarme en cas de panne	Oui, également réglable via l'appli
Alarme porte ouverte compartiment réfrigérateur	Oui, également réglable via l'appli
AlarmLightAmplifier	Oui, également réglable via l'appli
Economiseur d'écran	Oui
Convient pour l'intégration réseau	Oui, standard SmartDeviceBox
SabbatMode	Oui, également réglable via l'appli
NightMode	Oui, uniquement via l'applilication
HolidayMode	Oui, également réglable via l'appli
CleaningMode	Oui
PartyMode	Oui, également réglable via l'appli
EnergySaver	Oui, également réglable via l'appli
Filtre FreshAir	Oui
Indicateur de remplacement du filtre FreshAir	Oui
Pieds réglables en hauteur	2
Caractéristique supplémentaire 1	Panier à bouteilles amovible
Caractéristique supplémentaire la Belgique	

Accessoires

Façade de meuble en acier inox avec poignée (9902007)	9902007	€ 659,00
SoftSystem	9096157	€ 84,95
FlexSystem	9881140	€ 39,95
Panier à bouteilles	7413588	€ 37,95
Beurrier	9882459	€ 29,95
FlexCube	9882671	€ 24,95
Set de chiffons en microfibre	8713023	€ 22,49
Casier à oeufs	9881172	€ 18,95
Limiteur d'ouverture de porte à 90°	9096212	€ 14,96
Caches trous de charnières	9086484	€ 6,49