WKt 4552
GrandCru

Advies verkoopprijs € 2399

Deze wijnkelder mag zeker gezien worden

De Liebherr wijnbewaarkast WKt 4552 4552 met UV gecoate isolatieglasdeur is rondom uitgevoerd in terrakleu. GrandCru model met verstelbare houten legplateaus, digitale temperatuurmeter, dimbare LED verlichting, ventilatiekoeling en alarmering. Capaciteit 200 flessen (Bordeauxformaat).

Rode en witte wijn op ideale drinktemperatuur.
Instelbare temperatuurzone

Regelbare luchtvochtgheid
Inschakelbare ventilator

Altijd optimaal zicht.
LED verlichting

In alle rust bewaren.
Trillingsvrije ophanging compressoren

Optimaal benutten van de ruimte.
Beukenhouten draagplateaus

Voorkom ongewenste toegang
Slot

Geschikt voor al uw wijnen.
Temperatuurbereik +5°C tot +20°C

Opent bijna vanzelf
Hevelgreep massief aluminium

Perfect overzicht, veilig en beschermd
Isolatieglasdeur met UV bescherming

Perfecte luchtkwaliteit
FreshAir koolfilter

Eenvoudig op de plaats te zetten
Transportwieltjes achter

Temperatuur eenvoudig af te lezen
LC digitaal temperatuurdisplay

Behuizing / Kleur deur	Terra / Terra
Materiaal behuizing	Staal
Materiaal deur/deksel	Isolatieglas met UV coating
Capaciteit 0,75 l bordeaux fles *	201
Volume totaal	436 l
Energieklasse	A E
Energieverbruik per jaar	117 kWh
Energieverbruik per 24 uur	0,3
Energiekosten per jaar	€ 47,-
Energie efficiëntie index	110
Geluidsniveau	38 dB(A)
Geluidsniveau klasse	C
Klimaatklasse	SN-ST

* 0,75 l bordeaux fles Norm NF H 35-124 (H;300,5 mm ø 76,1 mm)

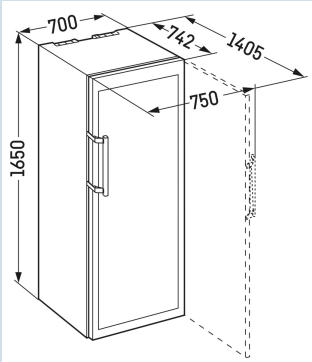

WKt 4552
GrandCru

Advies verkoopprijs € 2399

Afmetingen

Hoogte	165 cm
Breedte	70 cm
Diepte bij 90° geopende deur	140,5 cm
Breedte bij 90° geopende deur	75 cm
Diepte	74,2 cm
InteriorFit	Ja
Plaatsbaar tegen muur	Ja
Interieurhoogte	137 cm
Interieurbreedte	57,8 cm
Interieurdiepte	58,5 cm
Netto gewicht / Bruto gewicht	87 kg / 95 kg
Hoogte verpakking	1706 mm
Breedte verpakking	759 mm
Diepte verpakking	829 mm

Wijndeel

Aantal apart instelbare temperatuurzones	1
Instelbereik temperatuur wijn	+5°C tot +20°C
Aantal draagplateaus wijn	6
Materiaal draagplateaus	Beukenhouten draagplateaus
Verlichting	LED verlichting
Luchtvochtigheidsregeling	Ventilator
Trillingsvrije ophanging compressor	Ja
Aantal actieve koolfilters	1
Cliplabels	Ja

Overige

Soort Design	HardLine-Design
Materiaal interieur	Kunststof staalgrijs
Deurscharniering	Rechts, wisselbaar
Deurdraairichting te wijzigen	Ja
Greep	Hevelgreep massief aluminium
Verwisselbaar deurrubber	Ja
Lengte aansluitsnoer	200 cm
Display	LC digitaal temperatuurdisplay
Soort bedieningspaneel	Druktoets
Positie bedieningspaneel	In interieur
Temperatuuraanduiding van	Wijngedeelte
Temperatuuralarm	Optisch en akoestisch temperatuuralarm
Deuralarm wijndeel	Akoestisch deuralarm
Verlichting permanent schakelbaar	Ja
Schermbeveiliging	Ja
FreshAir filter	Ja
Veilgheidsthermostaat	Ja
Slot	Ja
Stelpoten	2
Transportwieltjes	Ja
Transportgrepen	achter
Extra kenmerk België	8 jaar zekerheid (zie voorwaarden website)

Accessoires

Houten presentatieplateau	7113619	€ 229,00
Houten flessenplateau	9881261	€ 99,00
FreshAir koolfilter (2 stuks)	9881291	€ 39,95
Plateauclips (5 stuks)	9094559	€ 31,94
FreshAir actief koolfilter	9882468	€ 31,01
Flessenhouder	9192809	€ 9,95