Réfrigérateur

IRBd 5120
Plus

Bio Fresh | Smart Device ready | Soft System | Power Cooling

Prix de vente conseillé € 1699

Fraîcheur prolongée avec BioFresh

Ce réfrigérateur encastrable offre ce petit plus. Avec SoftSystem, la porte se ferme toujours complètement et en douceur. Dans les 3 tiroirs BioFresh sur rails télescopiques, vous pouvez conserver les fruits et légumes jusqu'à 3 fois plus longtemps que dans un bac à légumes normal. La température peut être réglée à l'aide de l'écran tactile monochrome, qui indique non seulement la température réelle mais vous avertit également en cas de panne de courant

Une fermeture en douceur garantie.
SoftSystem

Fraîcheur prolongée pour fruits, légumes, viande et poisson.
BioFresh (0°C)

Il suffit d'effleurer les touches.
Commande à touches sensitives

Répartition uniforme de la température.
PowerCooling

Une résistance jusqu'à 30 kg et un nettoyage aisé
Tablettes GlassLine

Impossible de laisser la porte ouverte par inadvertance
Alarme sonore de porte ouverte

Fraîcheur prolongée pour fruits, légumes, viande et poisson.
BioFresh 0°C

Éclairage uniforme du réfrigérateur.
Éclairage de plafond LED

Hygiénique et sûr pour les aliments
Paroi arrière SmartSteel

La porte se ferme à partir de 30°
Montage porte sur porte

De lespace pour des récipients hauts .
Tablette GlassLine en deux parties et coulissante

Hauteur de niche	178 cm
Montage de la porte	porte sur porte
Volume total	294 l
Volume du compartiment réfrigérateur	294 l
Classe énergétique	D
Consommation électrique par an	125 kWh
Consommation d'énergie par 24 heures	0,3
Frais d'énergie par an	€ 50,-
Indice d'efficacité énergétique	80
Niveau sonore	33 dB(A)
Classe de niveau sonore	B
Classe climatique	SN-T
Réfrigérant	R600a

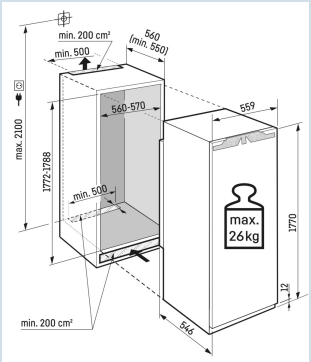

www.liebherr.be

LIEBHERR

IRBd 5120
Plus

Bio Fresh | Smart Device ready | Soft System | Power Cooling

Prix de vente conseillé € 1699

Dimensions

Hauteur	177 cm
Largeur	55,9 cm
Profondeur	54,6 cm
Hauteur d'encastrement	177,2-178,8 cm
Largeur d'encastrement	56-57 cm
Profondeur d'encastrement min.	55,0 cm
Poids max. de la porte du placard réfrigérateur	26 kg
Poids net / Poids brut	59,4 kg / 64 kg
Hauteur emballage	1829 mm
Largeur emballage	572 mm
Profondeur emballage	622 mm

Réfrigérer

Plage de température réfrigération	de +3°C à +9°C
Système de dégrivrage réfrigérateur	Dégivrage auto
Ventilateur	PowerCooling
Tablettes de rangement	7
dont réglable(s) en hauteur	6
Matériau tablette de rangement	Verre
Finition tablette de rangement	Acier inox
Nombre de clayettes en verre divisibles et coulissantes	1
Nombre de balconnets porte-bouteilles	2
Nombre de balconnets pour conserves	2
Étagères de porte réglables en hauteur	Oui
Matériau balconnets de porte	Plastique blanc
Casier à oeufs	1 x 10
Éclairage réfrigérateur	Éclairage de plafond LED
BioFresh-Plus	BioFresh
Zone climatique compartiment réfrigérateur	Fruit & Vegetable / Meat & Dairy (+0°)
Système d'extraction de tiroir	télescopique à extension partielle
Humidité réglable	Hygrométrie réglable dans 2 tiroirs
Stockage de bouteilles	plateau à bouteilles intégré
SuperCool automatique avec affichage du temps résiduel	Oui, également réglable via l'appli

Autre

Matériau de la paroi arrière	Plastique
Matériau de la cuve intérieure	Plastique blanc
Paroi arrière en acier inoxydable	Oui
Charnières de porte	Droite, réversible
Sens d'ouverture de la porte modifiable	Oui
La porte s'ouvre au maximum sur un angle de	115°
Amortisseur de fermeture SoftSystem	Oui
Joint de porte interchangeable	Oui
Longueur câble dálimentation	220 cm
Cordon de connexion fourni séparément	Oui
Intérieur facilement réglable	Oui
Eléments intérieurs appropriés pour lave-vaisselle	Oui
Les tablettes en verre et tiroirs amovibles à 90°	Oui
Nombre de rails de nivellement	2
Ventilation par le socle	
Type de bandeau de commande	Touch
Position panneau de commande	Derrière la porte
User interface	basic
Affichage de la température de	Compartiment réfrigérateur
Affichage de la température	Température réelle en chiffres
Alarme en cas de panne	Oui, également réglable via l'appli
Alarme porte ouverte compartiment réfrigérateur	Oui, également réglable via l'appli
AlarmLightAmplifier	Oui, également réglable via l'appli
Economiseur d'écran	Oui
Convient pour l'intégration réseau	Oui SmartDeviceBox
SabbatMode	Oui, également réglable via l'appli
NightMode	Oui, uniquement via l'applilication
HolidayMode	Oui, également réglable via l'appli
CleaningMode	Oui
PartyMode	Oui, également réglable via l'appli
EnergySaver	Oui, également réglable via l'appli
Filtre FreshAir	Oui
Indicateur de remplacement du filtre FreshAir	Oui
Pieds réglables en hauteur	2
Caractéristique supplémentaire la Belgique	

Accessoires

Façade de meuble en acier inox avec poignée (9902007)	9902007	€ 659,00
Façade de meuble en acier inox avec poignée (9901990)	9901990	€ 469,00
SmartDeviceBox	6125265	€ 74,95
VarioSafe	9882463	€ 74,95
VarioBox-set	7420558	€ 66,95
Boitier electronique	7438922	€ 55,32
Kit de raccordement portes de meubles	9086398	€ 44,95
Range-bouteilles	9882462	€ 39,95
FlexSystem	9882465	€ 39,95
Filtre à charbon FreshAir (2 pièces)	9882429	€ 39,95
Beurrier	9882459	€ 29,95
Filtre à charbon FreshAir	9882460	€ 29,95
FlexCube	9882671	€ 24,95
Set de chiffons en microfibre	8713023	€ 22,49
Bac à glaçons	7423323	€ 22,49
Accumulateur de froid	9881036	€ 21,95
Support pour 3 bouteilles	9882466	€ 21,95
Casier à oeufs	9881172	€ 18,95
Bac à glaçons	9881174	€ 18,95
Limiteur d'ouverture de porte à 90°	9096212	€ 14,96
Bande magnétique pour porte de l'appareil 178 cm	7643083	€ 14,96
Caches trous de charnières	9086484	€ 6,49