## UK 1720

Comfort

Prix de vente conseillé € 1049

### Fait pour se loger sous l'évier

Le réfrigérateur encastrable sous plan Liebherr UK 1720 est équipé d'un cadre d'habillage blanc qui reçoit un panneau décor, dont l'épaisseur ne dépasse pas 4 mm. L'aération de la plinthe et la grille de ventilation sur la partie supérieure permettent de placer le réfrigérateur sous n'importe quel plan de travail.

**Aussi pour les emballages extra large de 2 litres.**
Balconnets de contre-porte Comfort

**Température facile à lire**
Affichage digital de la température

**Éclairage économique et lumineux.**
Éclairage LED

**Une résistance jusqu'à 30 kg et un nettoyage aisé**
Tablettes GlassLine

**De lespace pour des récipients hauts .**
Tablette GlassLine en deux parties et coulissante

| | |
|---|---|
| Hauteur de niche | 82 cm |
| Montage de la porte | Cadres décor |
| Matériau de la porte/ du couvercle | Acier |
| Volume total | 150 l |
| Volume du compartiment réfrigérateur | 151 l |
| Classe énergétique | A B |
| Consommation électrique par an | 95 kWh |
| Consommation d'énergie par 24 heures | 0,3 |
| Frais d'énergie par an | € 38,- |
| Indice d'efficacité énergétique | 100 |
| Niveau sonore | 32 dB(A) |
| Classe de niveau sonore | B |
| Classe climatique | SN |

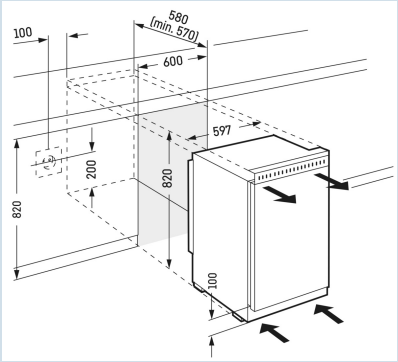




LIEBHERR

## UK 1720
Comfort

Prix de vente conseillé € 1049

**Dimensions**

| | |
|---|---|
| Hauteur | 81,8 cm |
| Largeur | 59,7 cm |
| Profondeur | 56,9 cm |
| Sous-encastrable | Oui |
| Hauteur d'encastrement | 82 cm |
| Largeur d'encastrement | 60 cm |
| Profondeur d'encastrement min. | 57,0 cm |
| Panneau décor hauteur en mm | 678 mm |
| Panneau décor largeur en mm | 585 mm |
| Panneau décor profondeur en mm | 4 mm |
| Poids net / Poids brut | 35,2 kg / 37,8 kg |
| Hauteur emballage | 875 mm |
| Largeur emballage | 615 mm |
| Profondeur emballage | 623 mm |

**Réfrigérer**

| | |
|---|---|
| Système de dégrivrage réfrigérateur | Dégivrage auto |
| Système de réfrigération | Statique |
| Tablettes de rangement | 4 |
| dont réglable(s) en hauteur | 3 |
| Matériau tablette de rangement | Verre |
| Finition tablette de rangement | Acier inox |
| Nombre de clayettes en verre divisibles et coulissantes | 1 |
| Nombre de balconnets porte-bouteilles | 2 |
| Nombre de balconnets pour conserves | 1 |
| Matériau balconnets de porte | verre, finition plastique |
| Design balconnets de porte | Comfort GlassLine |
| Casier à oeufs | 1 x 10 |
| Éclairage réfrigérateur | Éclairage LED |
| Zone climatique compartiment réfrigérateur | Tiroir à légumes et fruits |

**Autre**

| | |
|---|---|
| Matériau de la cuve intérieure | Plastique blanc |
| Charnières de porte | Droite, réversible |
| Sens d'ouverture de la porte modifiable | Oui |
| Longueur câble dálimentation | 200 cm |
| Ventilation par le socle | Oui |
| Affichage de la température | Affichage digital de la température |
| Type de bandeau de commande | Bouton |
| Position panneau de commande | A l'intérieur |
| Pieds réglables en hauteur | 2 |
| Caractéristique supplémentaire la Belgique | |

**Accessoires**

| | | |
|---|---|---|
| Beurrier | 9882459 | € 29,95 |
| FlexCube | 9882671 | € 24,95 |
| Set de chiffons en microfibre | 8713023 | € 22,49 |
| Support pour 3 bouteilles | 9882466 | € 21,95 |
| Casier à oeufs | 9881172 | € 18,95 |
| Beurrier | 7420367 | € 15,52 |