IK 2324
Comfort

Bio Cool

Prix de vente conseillé € 919

Réfrigérateur 4 étoiles

Le réfrigérateur intégrable Liebherr IK 2324 peu énergivore à compartiment de congélation 4 étoiles dispose d'avantages pratiques supplémentaires comme une porte à fermeture automatique, un thermomètre digital et un aménagement intérieur GlassLine parfaitement réglable. Trois balconnets de contre-porte sont réglables en hauteur.

Garde fruits et légumes frais plus longtemps.
Hygrométrie réglable bac BioCool

Éclairage économique et lumineux.
Éclairage LED

Commande claire.
Commande par bouton pressoir

Une résistance jusqu'à 30 kg et un nettoyage aisé
Tablettes GlassLine

Tiroir BioCool facile à ouvrir
Tiroir sur roulettes

Aussi pour les emballages extra large de 2 litres.
Balconnets de contre-porte Comfort

Température facile à lire
LCD avec affichage digital de la température

La porte se ferme à partir de 30°
Montage porte sur porte

De lespace pour des récipients hauts .
Tablette GlassLine en deux parties et coulissante

Hauteur de niche	122 cm
Montage de la porte	porte sur porte
Volume brut total	210 l
Volume utile total	201 l
Volume utile réfrigérateur	185 l
Volume utile congélateur	16 l
Classe énergétique	A++
Consommation électrique par an	174 kWh
Frais d'énergie par an	€ 70,-
Niveau sonore	37 dB(A)
Classe climatique	ST
Réfrigérant	R600a
Puissance	1,2 A

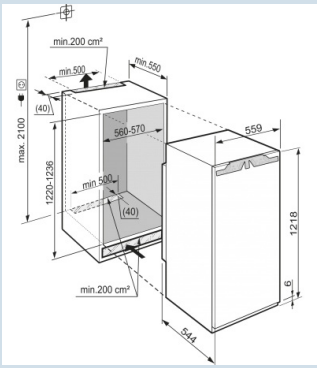

LIEBHERR

IK 2324
Comfort

Bio Cool

Prix de vente conseillé € 919

Dimensions

Hauteur	121,8 cm
Largeur	55,9 cm
Hauteur d'encastrement	122-123,6 cm
Largeur d'encastrement	56-57 cm
Profondeur d'encastrement min.	55 cm
Poids max. de la porte du placard réfrigérateur	19 kg
Poids net / Poids brut	42,8 kg / 45,8 kg
Hauteur emballage	1277 mm
Largeur emballage	572 mm
Profondeur emballage	622 mm

Réfrigérer

Système de dégrivrage réfrigérateur	Dégivrage auto
Tablettes de rangement	5
Matériau tablette de rangement	Verre
Finition tablette de rangement	Acier inox
Nombre de clayettes en verre divisibles et coulissantes	1
Nombre de balconnets porte-bouteilles	1
Nombre de balconnets pour conserves	3
Matériau balconnets de porte	verre, finition plastique
Bac à oeufs	Oui
Éclairage réfrigérateur	Éclairage LED
Tiroir BioCool à hygrométrie réglable	1 tiroir BioCool
Système automatique SuperCool	Oui

Congeler

Système de congélation	Statique
Dégivrage congélateur	Dégivrage manuel
Pouvoir de congélation	2 kg / 24 heures
Autonomie	13 heures
Nombre d'étoiles	✱✱✱✱
Bac à glaçons	Oui

Autre

Matériau de la cuve intérieure	Plastique blanc
Charnières de porte	Droite, réversible
Possibilité de bloquer la porte à 90°	Oui
Longueur câble dálimentation	210 cm
Intérieur facilement réglable	Oui
Eléments intérieurs appropriés pour lave-vaisselle	Oui
Les tablettes en verre et tiroirs amovibles à 90°	Oui
Affichage de la température	LCD avec affichage digital de la température
Type de bandeau de commande	Touche
Position panneau de commande	Derrière la porte
Sécurité enfants	Oui
Pieds réglables en hauteur	2

Accessoires

Façade de meuble en acier inox avec poignée (9901996)	9901996	€ 549,00
SoftSystem	9096157	€ 84,95
VarioBox-set	7420558	€ 66,95
Kit de raccordement portes de meubles	9086398	€ 44,95
Pince à glaçons en acier inoxydable	9901871	€ 44,95
Range-bouteilles	9881030	€ 34,94
Beurrier	9882459	€ 29,95
FlexCube	9882671	€ 24,95
Set de chiffons en microfibre	8713023	€ 22,49
Bac à glaçons	7423323	€ 22,49
Accumulateur de froid	9881036	€ 21,95
Casier à oeufs	9881172	€ 18,95
Bac à glaçons	9881174	€ 18,95
Beurrier	7420367	€ 15,52
Limiteur d'ouverture de porte à 90°	9096214	€ 14,96
Caches trous de charnières	9086484	€ 6,49