ECBN 5066/617

PremiumPlus

Duo Cooling | Frost Control

Prix de vente conseillé € 6299

Peut-on ajouter une taille ?

Le modèle Liebherr ECBN 5066 offre une grande capacité grâce à sa largeur de 76 cm. Ce modèle encastrable XL avec 2 tiroirs BioFresh 0° et réglage séparé pour le réfrigérateur et le congélateur NoFrost s'intègre parfaitement de manière invisible dans votre cuisine. L'IceMaker entièrement automatique avec conduit d'alimentation d'eau et filtre, met à votre disposition une réserve de glaçons de haute qualité.

Fraîcheur prolongée pour fruits, légumes, viande et poisson.
BioFresh 0°C

Des glaçons à portée de main en permanence.
IceMaker avec conduit d'alimentation d'eau

Aussi pour les emballages extra large de 2 litres.
Balconnets de contre-porte de luxe Premium

La porte ne reste jamais entrouverte.
Alarme sonore porte ouverte

Vue optimale même dans le noir.
Éclairage LED congélateur

Hygiénique et sûr pour les aliments
Paroi arrière SmartSteel

Fraîcheur prolongée pour fruits, légumes, viande et poisson.
BioFresh (0°C)

Contrôle de qualité après une panne de courant.
FrostControl

Température facile à lire
LCD avec affichage digital de la température

Assez de lumière, même rempli .
Colonne lumineuse à LED à gauche et à droite

Avertissement sonore en cas de panne.
Alarme de température optique et sonore

Fini le dégivrage.
NoFrost

Hauteur de niche	203 cm
Montage de la porte	porte sur porte
Matériau de la porte/ du couvercle	Acier
Volume total	402 l
Volume du compartiment réfrigérateur	277 l
Volume du compartiment congélateur	125 l
Classe énergétique	F
Consommation électrique par an	326 kWh
Consommation d'énergie par 24 heures	0,9
Frais d'énergie par an	€ 130,-
Indice d'efficacité énergétique	109
Niveau sonore	42 dB(A)
Classe de niveau sonore	D

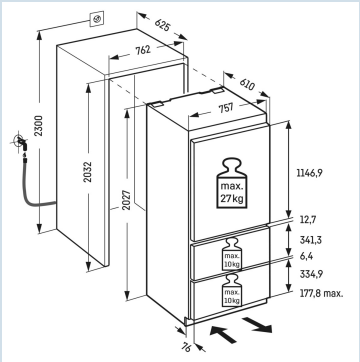

LIEBHERR

ECBN 5066/617
PremiumPlus

Duo Cooling | Frost Control

Prix de vente conseillé € 6299

Dimensions

Hauteur	202,4 cm
Largeur	75,7 cm
Profondeur	61 cm
Hauteur d'encastrement	203,2-207,2 cm
Largeur d'encastrement	76,2 cm
Profondeur d'encastrement min.	63,5 cm
Panneau décor hauteur en mm	1156/341/526 mm
Panneau décor largeur en mm	756 mm
Panneau décor profondeur en mm	16 mm
Poids max. de la porte du placard réfrigérateur	27 kg
Poids maximal de la porte du placard congélateur	10 kg
Poids net / Poids brut	143 kg / 155 kg
Hauteur emballage	2120 mm
Largeur emballage	820 mm
Profondeur emballage	740 mm

Réfrigérer

Plage de température réfrigération	de +3°C à +9°C
Système de dégrivrage réfrigérateur	Dégivrage auto
Ventilateur	PowerCooling
Système de réfrigération	Dynamique
Tablettes de rangement	4
dont réglable(s) en hauteur	3
Matériau tablette de rangement	Verre
Finition tablette de rangement	Aluminium
Nombre de clayettes en verre divisibles et coulissantes	1
Nombre de balconnets porte-bouteilles	1
Nombre de balconnets pour conserves	2
Matériau balconnets de porte	verre, finition acier inox
Design balconnets de porte	Premium GlassLine
Casier à oeufs	variable
Éclairage réfrigérateur	Colonne lumineuse à LED à gauche et à droite
Éclairage BioFresh/BioCool	Éclairage LED
BioFresh-Plus	BioFresh
Zone climatique compartiment réfrigérateur	Fruit & Vegetable / Meat & Dairy (+0°)
Système d'extraction de tiroir	télescopique à extension partielle
Stockage de bouteilles	plateau à bouteilles intégré
Système automatique SuperCool	Oui

Congeler

NoFrost	Oui
Dégivrage congélateur	Dégivrage auto
Plage de température congélation	de -14°C à -28°C
Tiroirs de congélation	2
Système d'extraction de tiroir	Extension complète télescopique à fermeture automatique
Capacité de congélation	6 kg / 24 heures
Durée de conservation en cas de panne	16 heures
Nombre d'étoiles du compartiment congélateur	✱✱✱✱
Matériau plateau compartiment congélation	Plastique
Éclairage de congélateur	Éclairage LED
FrostControl	Oui
SuperFrost (en fonction de la charge)	Oui
IceMaker	Oui
Capacité de production de l'IceMaker	0,8
Capacité de stockage maximale	2,7 kg

Autre

Matériau de la paroi arrière	Acier inox
Matériau de la cuve intérieure	Plastique blanc
Paroi arrière en acier inoxydable	Oui
Charnières de porte	Gauche, réversible
Sens d'ouverture de la porte modifiable	Oui
Possibilité de bloquer la porte à 90°	Oui
La porte s'ouvre au maximum sur un angle de	115°
Joint de porte interchangeable	Oui
Longueur câble dálimentation	280 cm
Approvisionnement en eau	Raccordement fixe à l'eau
Intérieur facilement réglable	Oui
Eléments intérieurs appropriés pour lave-vaisselle	Oui
Les tablettes en verre et tiroirs amovibles à 90°	Oui
Surface utile grille	220 mm
Ventilation par le socle	Oui
Affichage de la température	LCD avec affichage digital de la température
Type de bandeau de commande	Touch
Position panneau de commande	Derrière la porte
Affichage de la température de	Compartiment réfrigérateur et congélateur
Affichage de la température du compartiment congélateur	
Affichage de la température	Température réelle en chiffres
Alarme d'élévation de la température	Alarme de température optique et sonore
Alarme porte ouverte	Alarme sonore porte ouverte
Alarme porte ouverte congélateur	Alarme sonore porte ouverte
Economiseur d'écran	Oui
SabbatMode	Oui
Pieds réglables en hauteur	4
Caractéristique supplémentaire la Belgique	
Filtre à eau	Oui
Filtre à eau	Oui

Accessoires

Kit de montage Side by Side (9900157)	9900157	€ 579,00
Panneaux en acier inoxydable pour la section congélateur	9900283	€ 500,00
Panneaux en acier inox (9900287)	9900287	€ 499,00
Poignée en acier inox	9900279	€ 279,00
Poignée en aluminium	9900281	€ 229,00
Tuyau pour IceMaker/InfinitySpring	6030041	€ 109,00
Filtre à eau	9880980	€ 99,00
Pince à glaçons en acier inoxydable	9901871	€ 44,95
Beurrier	9882459	€ 29,95
Produit d'entretien pour acier inox 250 ml	8409030	€ 26,95
FlexCube	9882671	€ 24,95
Bac à glaçons	7423323	€ 22,49
Accumulateur de froid	9881036	€ 21,95
Support pour 3 bouteilles	9882466	€ 21,95
Pelle à glaçons	9901841	€ 19,95
Casier à oeufs	9881172	€ 18,95
Bac à glaçons	9881174	€ 18,95
Limiteur d'ouverture de porte	9096699	€ 14,96
Porte-bouteille balconnet de porte	9097280	€ 6,49