## CTPesf 3016
Comfort

Smart Frost | Super Frost | Vario Space

Prix de vente conseillé € 779

### Avec une véritable façade en acier inox

Le Liebherr CTPesf 3016 est un modèle A++ à portes en acier inoxydable. De nombreux avantages pratiques : affichage digital de la température, éclairage LED, PowerCooling, plateau en verre réglable dans le freezer, poignées avec mécanisme d'ouverture intégré en inox, bac à légumes occupant toute la largeur et balconnets de contre-porte réglables avec fond en verre trempé.

**Température facile à lire**
LCD avec affichage digital de la température

**Répartition uniforme de la température.**
PowerCooling

**Une congélation super rapide.**
SuperFrost

**Une résistance jusqu'à 30 kg et un nettoyage aisé**
Tablettes GlassLine

**Une flexibilité maximale à l'intérieur.**
Tous les 4 cm supports pour clayette en verre

**Convient pour la congélation et la conservation.**
Compartiment congélation à 4 étoiles

**S'ouvre presque automatiquement.**
Poignée à dépression en acier inox

**De lespace pour des récipients hauts .**
Tablette GlassLine en deux parties et coulissante

**Éclairage économique et lumineux.**
Éclairage LED

**Le nettoyage n'a jamais été aussi facile.**
Elements à nettoyer au lave-vaisselle

**Une congélation intelligente et un dégivrage rapide.**
SmartFrost

**Facile à organiser**
1 bac(s) à fruits et légumes

| | |
|---|---|
| Carrosserie / Couleur porte | Silver / Acier inox |
| Matériau de la porte/ du couvercle | Acier inox |
| Volume brut total | 286 l |
| Volume utile total | 275 l |
| Volume utile réfrigérateur | 212 l |
| Volume utile congélateur | 63 l |
| Classe énergétique | A++ |
| Consommation électrique par an | 198 kWh |
| Frais d'énergie par an | € 79,- |
| Niveau sonore | 39 dB(A) |
| Classe climatique | SN-ST |
| Réfrigérant | R600a |
| Puissance | 1,4 A |

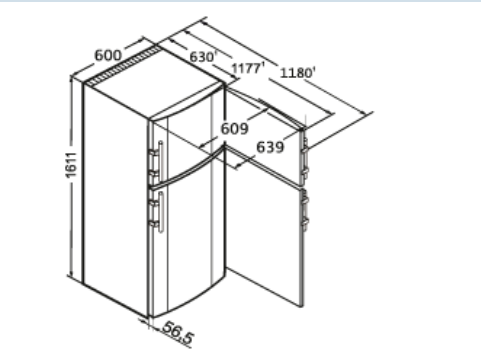




LIEBHERR

## CTPesf 3016
Comfort

Smart Frost | Super Frost | Vario Space

Prix de vente conseillé € 779

### Dimensions

| | |
|---|---|
| Hauteur | 161,1 cm |
| Largeur | 60 cm |
| Profondeur (écarteur mural inclus) | 63 cm |
| Profondeur porte ouverte à 90° | 118 cm |
| Largeur porte ouverte à 90° | 63,9 cm |
| Enchâssable | Oui |
| Adossable au mur | Oui |
| Poids net / Poids brut | 66,9 kg / 71,9 kg |
| Hauteur emballage | 1668 mm |
| Largeur emballage | 617 mm |
| Profondeur emballage | 711 mm |

### Réfrigérer

| | |
|---|---|
| Système de dégrivrage réfrigérateur | Dégivrage auto |
| Ventilateur | PowerCooling |
| Tablettes de rangement | 5 |
| Matériau tablette de rangement | Verre |
| Finition tablette de rangement | Acier inox |
| Nombre de clayettes en verre divisibles et coulissantes | 1 |
| Nombre de balconnets porte-bouteilles | 1 |
| Nombre de balconnets pour conserves | 3 |
| Matériau balconnets de porte | verre, finition plastique |
| Bac à oeufs | Oui |
| Éclairage réfrigérateur | Éclairage LED |
| Bacs à fruits / légumes | 1 |

### Congeler

| | |
|---|---|
| Système de congélation | SmartFrost |
| Dégivrage congélateur | Dégivrage manuel |
| Nombre de tablettes en verre congélateur | 1 |
| Pouvoir de congélation | 6 kg / 24 heures |
| Autonomie | 22 heures |
| Nombre d'étoiles | **** |
| Matériau plateau compartiment congélation | Verre |
| SuperFrost | |
| VarioSpace | Oui |
| Bac à glaçons | Oui |

### Autre

| | |
|---|---|
| Design | SwingLine-Design |
| Matériau de la cuve intérieure | Plastique blanc |
| Charnières de porte | Droite, réversible |
| Poignée | Poignées à levier en acier inoxydable |
| Longueur câble dálimentation | 200 cm |
| Intérieur facilement réglable | Oui |
| Eléments intérieurs appropriés pour lave-vaisselle | Oui |
| Les tablettes en verre et tiroirs amovibles à 90° | Oui |
| Affichage de la température | LCD avec affichage digital de la température |
| Type de bandeau de commande | Touche |
| Position panneau de commande | Derrière la porte |
| Sécurité enfants | Oui |
| Pieds réglables en hauteur | 2 |
| Roulettes de transport | Oui |
| Poignées de transport | Oui |

### Accessoires

| | | |
|---|---|---|
| Range-bouteilles | 9881801 | € 49,95 |
| Pince à glaçons en acier inoxydable | 9901871 | € 44,95 |
| Beurrier | 9882459 | € 29,95 |
| Set de chiffons en microfibre | 8713023 | € 22,49 |
| Bac à glaçons | 7423323 | € 22,49 |
| Accumulateur de froid | 9881036 | € 21,95 |
| Casier à oeufs | 9881172 | € 18,95 |
| Bac à glaçons | 9881174 | € 18,95 |
| Dose | 7420367 | € 15,52 |