IKBP 2720

Comfort

Bio Fresh

Prix de vente conseillé € 1349

Réfrigérateur très peu énergivore

Le réfrigérateur intégrable Liebherr IKBP 2720 est très peu énergivore et a une capacité nette de 236 litres. Derrière la porte à fermeture automatique, on dispose d'un espace de réfrigération modulable, avec dans le bas 2 tiroirs BioFresh 0°C sur rails. Les balconnets de contre-porte avec fond en verre trempé sont réglables en hauteur.

Fraîcheur prolongée pour fruits, légumes, viande et poisson.
BioFresh 0°C

Éclairage économique et lumineux.
Éclairage LED

Commande claire.
Commande par bouton pressoir

Répartition uniforme de la température.
PowerCooling

Une résistance jusqu'à 30 kg et un nettoyage aisé
Tablettes GlassLine

Fraîcheur prolongée pour fruits, légumes, viande et poisson
2 Tiroirs BioFresh 0°C

Aussi pour les emballages extra large de 2 litres.
Balconnets de contre-porte Comfort

Température facile à lire
LCD avec affichage digital de la température

Tiroir BioFresh facile à ouvrir.
Tiroirs BioFresh (0°C) sur rails télescopiques

La porte se ferme à partir de 30°
Montage porte sur porte

De lespace pour des récipients hauts .
Tablette GlassLine en deux parties et coulissante

Hauteur de niche	140 cm
Montage de la porte	porte sur porte
Matériau de la porte/ du couvercle	Acier
Volume brut total	265 l
Volume utile total	230 l
Volume utile réfrigérateur	230 l
dont compartiment BioFresh	59 l
Classe énergétique	A+++
Consommation électrique par an	83 kWh
Frais d'énergie par an	€ 33,-
Niveau sonore	33 dB(A)
Classe climatique	SN-T
Réfrigérant	R600a

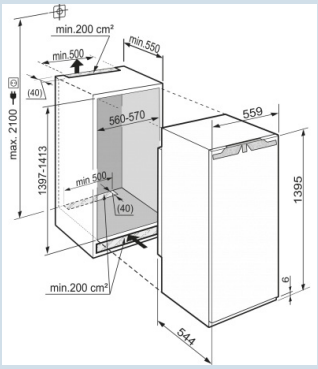

LIEBHERR

IKBP 2720
Comfort

Bio Fresh

Prix de vente conseillé € 1349

Dimensions

Hauteur	139,5 cm
Largeur	55,9 cm
Profondeur (écarteur mural inclus)	54,4 cm
Hauteur d'encastrement	139,7-141,3 cm
Largeur d'encastrement	56-57 cm
Profondeur d'encastrement min.	55 cm
Poids max. de la porte du placard réfrigérateur	21 kg
Poids net / Poids brut	55 kg / 58,8 kg
Hauteur emballage	1454 mm
Largeur emballage	572 mm
Profondeur emballage	622 mm

Réfrigérer

Système de dégrivrage réfrigérateur	Dégivrage auto
Ventilateur	PowerCooling
Tablettes de rangement	6
Matériau tablette de rangement	Verre
Finition tablette de rangement	Acier inox
Nombre de clayettes en verre divisibles et coulissantes	Oui
Nombre de balconnets pour conserves	2
Matériau balconnets de porte	verre, finition plastique
Bac à oeufs	Oui
Éclairage réfrigérateur	Éclairage LED
BioFresh-Plus	BioFresh
Tiroirs BioFresh (0°)	2
Tiroirs BioFresh (0°) sur rails télescopiques	Oui
Hygrométrie réglable	Hygrométrie réglable dans 1 tiroir
Système automatique SuperCool	Oui

Autre

Matériau de la cuve intérieure	Plastique blanc
Charnières de porte	Droite, réversible
Possibilité de bloquer la porte à 90°	Oui
Longueur câble dálimentation	210 cm
Intérieur facilement réglable	Oui
Eléments intérieurs appropriés pour lave-vaisselle	Oui
Les tablettes en verre et tiroirs amovibles à 90°	Oui
Rails de nivellement	Oui
Affichage de la température	LCD avec affichage digital de la température
Type de bandeau de commande	Touche
Position panneau de commande	Derrière la porte
Alarme porte ouverte	Alarme sonore porte ouverte
Sécurité enfants	Oui
Pieds réglables en hauteur	Oui

Accessoires

SoftSystem	9096157	€ 84,95
VarioBox-set	7420558	€ 66,95
Kit de raccordement portes de meubles	9086398	€ 44,95
FlexSystem	9881140	€ 39,95
Range-bouteilles	9881080	€ 34,94
Beurrier	9882459	€ 29,95
FlexCube	9882671	€ 24,95
Casier à oeufs	9881172	€ 18,95
Beurrier	7420367	€ 15,52
Limiteur d'ouverture de porte à 90°	9096212	€ 14,96
Caches trous de charnières	9086484	€ 6,49