SIFNAd 5188
Peak

No Frost | Smart Device | Side by Side | Soft System | Super Frost | Vario Space | Frost Control | Telescopic Rails

Prix de vente conseillé € 3499

Ouvre la porte ! Ferme la porte !

La porte peut être entièrement ouverte et fermée par commande vocale ou en frappant, et ce congélateur NoFrost ne requiert jamais de dégivrage. L'écran couleur Touch & Swipe permet de contrôler toutes les fonctions et les tiroirs télescopiques bien éclairés peuvent être entièrement ouverts. L'IceTower sur plateau extensible offre une capacité de stockage de glaçons de 5,7 kg et est réapprovisionné en permanence grâce à son raccord d'eau fixe. La paroi chauffée signifie que ce congélateur peut être placé à côté d'un réfrigérateur ou d'une armoire à vin encastrables sans risque de condensation.

Fini le dégivrage.
NoFrost

Une fermeture en douceur garantie.
SoftSystem

Vue optimale même dans le noir.
Éclairage LED congélateur

Assez d'espace pour le plus haut des gâteaux.
VarioSpace

Combiner à l'infini.
Parois chauffées des 2 côtés

Des glaçons à portée de main en permanence.
IceMaker

Contrôle de qualité après une panne de courant.
FrostControl

Réserve de froid en cas de panne de courant.
Accumulateurs de froid

La porte se ferme à partir de 30°
Montage porte sur porte

Hauteur de niche	178 cm
Montage de la porte	porte sur porte
Matériau de la porte/ du couvercle	Acier
Volume total	213 l
Volume du compartiment congélateur	213 l
Classe énergétique	D
Consommation électrique par an	190 kWh
Consommation d'énergie par 24 heures	0,5
Frais d'énergie par an	€ 76,-
Indice d'efficacité énergétique	80
Niveau sonore	33 dB(A)
Classe de niveau sonore	B
Classe climatique	SN-T

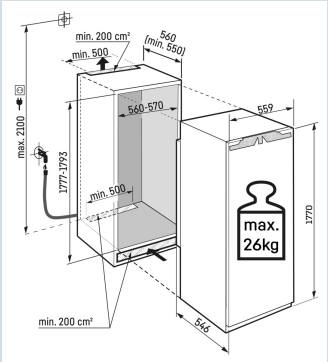

LIEBHERR

SIFNAd 5188
Peak

No Frost | Smart Device | Side by Side | Soft System | Super Frost | Vario Space | Frost Control | Telescopic Rails

Prix de vente conseillé € 3499

Dimensions

Hauteur	177 cm
Largeur	55,9 cm
Profondeur	54,6 cm
Hauteur d'encastrement	177,2-178,8 cm
Largeur d'encastrement	56-57 cm
Profondeur d'encastrement min.	55,0 cm
Poids maximal de la porte du placard congélateur	26 kg
Poids net / Poids brut	34,2 kg / 36,4 kg
Hauteur emballage	1829 mm
Largeur emballage	572 mm
Profondeur emballage	622 mm

Congeler

NoFrost	Oui
Dégivrage congélateur	Dégivrage auto
Plage de température congélation	de -15°C à -28°C
Tiroirs de congélation	8
FrostSafe	Oui
Système d'extraction de tiroir	télescopique à extension partielle
Capacité de congélation	12 kg / 24 heures
Durée de conservation en cas de panne	9 heures
Nombre d'étoiles du compartiment congélateur	✱✱✱✱
Matériau plateau compartiment congélation	Verre
Éclairage de congélateur	Éclairage LED
BottleTimer	Oui, uniquement via l'applilication
FrostControl	Oui
SmartGrid	SmartGrid ready
SuperFrost (en fonction de la charge)	Oui, également réglable via l'appli
VarioSpace	Oui
Accumulateur de froid	2 accumulateurs de froid
Plateau de congélation	Oui
IceMaker	Oui
IceTower	Oui
Éclairage tiroir IceMaker	Oui
Capacité de production de l'IceMaker	0,8
Capacité de stockage maximale	5,7 kg

Autre

Matériau de la cuve intérieure	Plastique blanc
Charnières de porte	Droite, réversible
Sens d'ouverture de la porte modifiable	Oui, par le service client
Possibilité de bloquer la porte à 90°	Oui
La porte s'ouvre au maximum sur un angle de	115°
Amortisseur de fermeture SoftSystem	Oui
Joint de porte interchangeable	Oui
Longueur câble dálimentation	220 cm
Cordon de connexion fourni séparément	Oui
Type de raccord d'eau	tuyau d'arrivée d'eau avec stop
Approvisionnement en eau	Raccordement fixe à l'eau
Nombre de rails de nivellement	2
Ventilation par le socle	
Type de bandeau de commande	Touch & Swipe
Position panneau de commande	Derrière la porte
User interface	advanced
Affichage de la température de	Compartiment congélateur
Affichage de la température du compartiment congélateur	LC-Display
Affichage de la température	Température réelle en chiffres
Alarme de température compartiment congélateur	Oui, également réglable via l'appli
Alarme en cas de panne	Oui, également réglable via l'appli
Alarme en cas de panne de courant	Oui, également réglable via l'appli
Alarme porte ouverte compartiment congélateur	Oui, également réglable via l'appli
AlarmLightAmplifier	Oui, également réglable via l'appli
Economiseur d'écran	Oui
Convient pour l'intégration réseau	Oui, standard SmartDeviceBox
SabbatMode	Oui, également réglable via l'appli
NightMode	Oui, uniquement via l'applilication
PartyMode	Oui, également réglable via l'appli
EnergySaver	Oui, également réglable via l'appli
Choix de la langue	Oui, également réglable via l'appli
Pieds réglables en hauteur	2
Caractéristique supplémentaire la Belgique	
Système paroi chauffée	Des deux côtés

Accessoires

Façade de meuble en acier inox avec poignée (9902007)	9902007	€ 659,00
Tuyau pour IceMaker/InfinitySpring	6030041	€ 109,00
Tuyau de raccordement de 2 mètres avec AquaStop	6030063	€ 66,95
Pince à glaçons en acier inoxydable	9901871	€ 44,95
Câble électrique 3 m extra longue	6009158	€ 37,95
Set de chiffons en microfibre	8713023	€ 22,49
Bac à glaçons	7423323	€ 22,49
Accumulateur de froid	9881036	€ 21,95
Pelle à glaçons	9901841	€ 19,95
Bac à glaçons	9881174	€ 18,95
Tablette de congélation	7423359	€ 18,95
Limiteur d'ouverture de porte à 90°	9096212	€ 14,96
Bande magnétique pour porte de l'appareil 178 cm	7643083	€ 14,96
Pelle à glaçons	7421593	€ 7,95