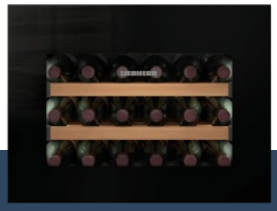

WKEgb 582
GrandCru

Tip Open | Telescopic Rails

Prix de vente conseillé € 2399

Votre vin préféré à température idéale

Cave à vin compacte encastrable avec porte en verre noir sans poignée et technique TipOpen verticale. Température digitale réglable de +5°C à +20°C. Les clayettes en bois coulissent sur rails télescopiques en métal et l'éclairage des deux colonnes lumineuses à LED est gradable en intensité et activable en permanence. Capacité 18 bouteilles format Bordeaux, de plus longues bouteilles de rosé ou de vin blanc peuvent être placés en toute sécurité dans la largeur.

Parfait pour la cuisine sans poignée.
Ouverture de porte TipOpen

Une fermeture en douceur garantie.
SoftSystem

Température facile à lire
LCD avec affichage digital de la température

Convient pour tous vos vins.
Plage de température de +5°C à +20°C

Toujours un aperçu optimal.
Éclairage LED

Aperçu parfait et accès facile au vin .
Clayette coulissante sur rails télescopiques

Vin rouge et blanc à température de dégustation.
Zone réglable séparément

Ventilateur commutable
Hygrométrie réglable

Vue d'ensemble parfaite, sûre et protégée
Porte vitrée isolante avec protection UV

Utilisation optimale de l'espace.
Clayettes en bois de hêtre

Conserver dans le calme.
Compresseurs montés sur amortisseur anti-vibrations

Hauteur de niche	45 cm
TipOpen	Oui
Carrosserie / Couleur porte	Silver / Noir (RAL 9005)
Matériau de la porte/ du couvercle	Verre isolante protection UV
Capacité bouteilles 0,75 l bordeaux *	18
Volume total	47 l
Classe énergétique	G
Consommation électrique par an	116 kWh
Consommation d'énergie par 24 heures	0,3
Frais d'énergie par an	€ 46,-
Indice d'efficacité énergétique	145
Niveau sonore	32 dB(A)
Classe de niveau sonore	B

* 0,75 l bouteille bordeaux Norm NF H 35-124 (H;300,5 mm ø 76,1 mm)

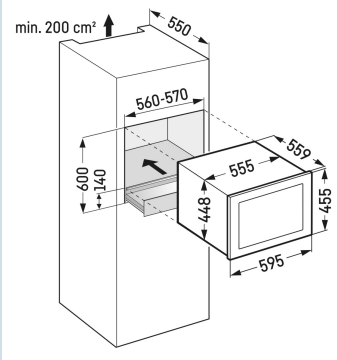

LIEBHERR

WKEgb 582
GrandCru

Tip Open | Telescopic Rails

Prix de vente conseillé € 2399

Dimensions

Hauteur	44,8 cm
Largeur	55,5 cm
Profondeur	55,9 cm
Hauteur intérieure	29,5 cm
Largeur intérieure	47 cm
Profondeur intérieure	29 cm
Hauteur d'encastrement	45-45,2 cm
Largeur d'encastrement	56-57 cm
Profondeur d'encastrement min.	55 cm
Poids net / Poids brut	33 kg / 40 kg
Hauteur emballage	510 mm
Largeur emballage	622 mm
Profondeur emballage	702 mm

Armoire à vin

Zones de temp. réglables	1
Plage de température vin	+5 °C à +20 °C
Surfaces de rangement vin	3
Matériau des tablettes de rangement	Clayettes en bois de hêtre
Tablettes montées sur rails télescopiques	Oui
Éclairage	Éclairage LED
Contrôle de l'humidité	Ventilateur
Compresseur monté sur amortisseur anti-vibrations	Oui
Filtre à charbon actif	1

Autre

Matériau de la cuve intérieure	Plastique Silver
Charnières de porte	Sous
Amortisseur de fermeture SoftSystem	Oui
Joint de porte interchangeable	Oui
Longueur câble dálimentation	220 cm
Affichage de la température	LCD avec affichage digital de la température
Éclairage réglable en intensité	Oui
Type de bandeau de commande	Touch
Position panneau de commande	A l'intérieur
Affichage de la température de	Compartiment vin
Alarme d'élévation de la température	Alarme de température optique et sonore
Alarme porte ouverte cave à vin	Alarme sonore porte ouverte
Éclairage commutable	Oui
Economiseur d'écran	Oui
Filtre FreshAir	Oui
Thermostat de sécurité	Oui
Caractéristique supplémentaire la Belgique	

Accessoires

Tiroir de rangement pour accessoires (noir) (9901085)	9901085	€ 549,00
FreshAir filtre à charbon (2 pièces)	9881289	€ 49,95
Filtre à charbon actif FreshAir	9882470	€ 31,01