IRd 4521
Plus

Easy Fresh | Smart Device ready | Soft System

Prix de vente conseillé € 1249

Avec garantie de fermeture en douceur

Ce réfrigérateur encastrable avec compartiment congélateur 4 étoiles offre ce petit plus. La porte se ferme toujours complètement et en douceur grâce au SoftSystem et le VarioSafe offre un espace de rangement idéal pour les petits pots et récipients. La tablette divisible offre une flexibilité supplémentaire. Dans le tiroir EasyFresh, les fruits et légumes sont conservés au taux d'humidité. L'écran monochrome à commande tactile est d'une utilisation intuitive. Compatible avec les applications smarthome.

Une fermeture en douceur garantie.
SoftSystem

Éclairage uniforme du compartiment de réfrigération
Éclairage LED dans les deux parois avec SoftStart

La porte se ferme à partir de 30°
Montage porte sur porte

De lespace pour des récipients hauts .
Tablette GlassLine en deux parties et coulissante

Toujours de la place pour les bouteilles
Porte-bouteilles en plastique

Conservation plus longue des fruits et légumes
EasyFresh

Il suffit d'effleurer les touches.
Commande à touches sensitives

Une résistance jusqu'à 30 kg et un nettoyage aisé
Tablettes GlassLine

Impossible de laisser la porte ouverte par inadvertance
Alarme sonore de porte ouverte

Hauteur de niche	140 cm
Montage de la porte	porte sur porte
Volume total	217 l
Volume du compartiment réfrigérateur	202 l
Volume du compartiment congélateur	16 l
Classe énergétique	D
Consommation électrique par an	122 kWh
Consommation d'énergie par 24 heures	0,3
Frais d'énergie par an	€ 49,-
Indice d'efficacité énergétique	80
Niveau sonore	33 dB(A)
Classe de niveau sonore	B
Classe climatique	SN-T

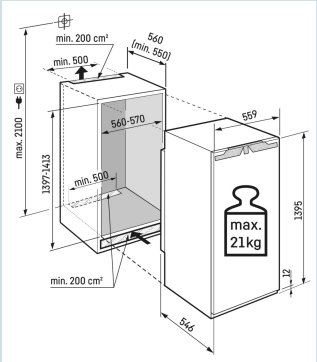

LIEBHERR

IRd 4521
Plus

Easy Fresh | Smart Device ready | Soft System

Prix de vente conseillé € 1249

Dimensions

Hauteur	139,5 cm
Largeur	55,9 cm
Profondeur	54,6 cm
Hauteur d'encastrement	139,7-141,3 cm
Largeur d'encastrement	56-57 cm
Profondeur d'encastrement min.	55,0 cm
Poids max. de la porte du placard réfrigérateur	21 kg
Poids net / Poids brut	46,4 kg / 50,9 kg
Hauteur emballage	1454 mm
Largeur emballage	572 mm
Profondeur emballage	622 mm

Réfrigérer

Plage de température réfrigération	de +2°C à +9°C
Système de dégrivrage réfrigérateur	Dégivrage auto
Tablettes de rangement	7
dont réglable(s) en hauteur	6
Matériau tablette de rangement	Verre
Finition tablette de rangement	Acier inox
Nombre de clayettes en verre divisibles et coulissantes	1
VarioSafe	Oui
Nombre de balconnets porte-bouteilles	2
Nombre de balconnets pour conserves	2
Étagères de porte réglables en hauteur	Oui
Matériau balconnets de porte	Plastique blanc
Casier à oeufs	1 x 10
Éclairage réfrigérateur	Éclairage LED à gauche et à droite
Zone climatique compartiment réfrigérateur	EasyFresh
Système d'extraction de tiroir	rails de roulement intégrés
Stockage de bouteilles	plateau pour 3 bouteilles
SuperCool automatique avec affichage du temps résiduel	Oui, également réglable via l'appli

Congeler

Dégivrage congélateur	Dégivrage manuel
Sens d'ouverture de la porte du compartiment congélateur modifiable	Oui, avec curseur
Capacité de congélation	2 kg / 24 heures
Durée de conservation en cas de panne	9 heures
Nombre d'étoiles du compartiment congélateur	***** ***
Bac à glacons	Oui

Autre

Matériau de la paroi arrière	Plastique
Matériau de la cuve intérieure	Plastique blanc
Charnières de porte	Droite, réversible
Sens d'ouverture de la porte modifiable	Oui
La porte s'ouvre au maximum sur un angle de	115°
Amortisseur de fermeture SoftSystem	Oui
Joint de porte interchangeable	Oui
Longueur câble dálimentation	220 cm
Cordon de connexion fourni séparément	Oui
Intérieur facilement réglable	Oui
Eléments intérieurs appropriés pour lave-vaisselle	Oui
Les tablettes en verre et tiroirs amovibles à 90°	Oui
Nombre de rails de nivellement	2
Ventilation par le socle	
Type de bandeau de commande	Touch
Position panneau de commande	Derrière la porte
User interface	basic
Affichage de la température de	Compartiment réfrigérateur
Affichage de la température	Température réelle en chiffres
Alarme en cas de panne	Oui, également réglable via l'appli
Alarme porte ouverte compartiment réfrigérateur	Oui, également réglable via l'appli
AlarmLightAmplifier	Oui, également réglable via l'appli
Economiseur d'écran	Oui
Convient pour l'intégration réseau	Oui SmartDeviceBox
SabbatMode	Oui, également réglable via l'appli
NightMode	Oui, uniquement via l'applilication
HolidayMode	Oui, également réglable via l'appli
CleaningMode	Oui
PartyMode	Oui, également réglable via l'appli
EnergySaver	Oui, également réglable via l'appli
Indicateur de remplacement du filtre FreshAir	Oui
Pieds réglables en hauteur	2
Caractéristique supplémentaire la Belgique	

Accessoires

Façade de meuble en acier inox avec poignée (9901990)	9901990	€ 469,00
SmartDeviceBox	6125265	€ 74,95
VarioSafe	9882464	€ 74,95
VarioBox-set	7420558	€ 66,95
Boitier electronique	7438922	€ 55,32
Kit de raccordement portes de meubles	9086398	€ 44,95
Pince à glaçons en acier inoxydable	9901871	€ 44,95
Range-bouteilles	9882462	€ 39,95
Beurrier	9882459	€ 29,95
FlexCube	9882671	€ 24,95
Set de chiffons en microfibre	8713023	€ 22,49
Bac à glaçons	7423323	€ 22,49
Accumulateur de froid	9881036	€ 21,95
Support pour 3 bouteilles	9882466	€ 21,95
Casier à oeufs	9881172	€ 18,95
Bac à glaçons	9881174	€ 18,95
Limiteur d'ouverture de porte à 90°	9096212	€ 14,96
Bande magnétique pour porte de l'appareil 140 cm	7643079	€ 14,96
Caches trous de charnières	9086484	€ 6,49