Combiné

CBNbsd 578i

Peak

BLU Performance | Bio Fresh Professional | No Frost | Duo Cooling | Smart Device | Soft-Telescopic | Super Frost | Vario Space

Prix de vente conseillé € 3199

Sans compromis

L'intérieur BlackSteel avec LightTower est éclairé de manière optimale. Dans les tiroirs BioFresh Professional sur rails SoftTelescopic, les fruits et légumes restent frais jusqu'à 3 fois plus longtemps. Pour une fraîcheur maximale, une brume fraîche est régulièrement diffusée sur les fruits et légumes. Le poisson et les fruits de mer restent frais très longtemps dans le Fish & Seafood-Safe. Grâce à VarioTemp, le compartiment congélateur peut également être utilisé comme réfrigérateur ou comme cave. Le IceMaker avec raccordement fixe à l'eau, vous fournit en glaçons toute la journée.

Une fermeture en douceur garantie.
SoftSystem

Une odeur fraîche dans votre réfrigérateur.
Filtre à charbon actif FreshAir

Vue optimale même dans le noir.
Éclairage LED congélateur

Facile à ouvrir.
Poignée fraisée

Une résistance jusqu'à 30 kg et un nettoyage aisé
Tablettes GlassLine

De lespace pour des récipients hauts .
Tablette GlassLine en deux parties et coulissante

Réglage aisé de toutes les fonctions
Écran couleur Touch & Swipe

Éclairage uniforme du compartiment de réfrigération
Panneaux muraux LED des deux côtés avec SoftStart

Fini le dégivrage.
NoFrost

Convient pour espace non chauffé (> 0°C)
DuoCooling

Répartition uniforme de la température.
PowerCooling

Assez d'espace pour le plus haut des gâteaux.
VarioSpace

Matériaux du boîtier	
Matériau de la porte/ du couvercle	
Volume total	359 l
Volume du compartiment réfrigérateur	256 l
Volume du compartiment congélateur	103 l
Classe énergétique	D
Consommation électrique par an	225 kWh
Consommation d'énergie par 24 heures	0,6
Frais d'énergie par an	€ 90,-
Indice d'efficacité énergétique	80
Niveau sonore	34 dB(A)
Classe de niveau sonore	B
Classe climatique	SN-T

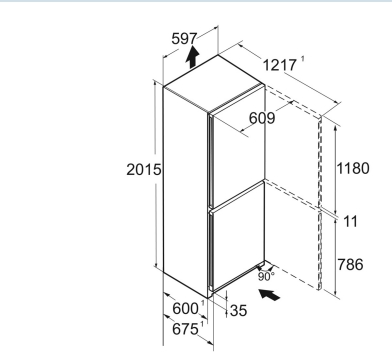

LIEBHERR

www.liebherr.be

CBNbsd 578i
Peak

BLU Performance | Bio Fresh Professional | No Frost | Duo Cooling | Smart Device | Soft-Telescopic | Super Frost | Vario Space

Prix de vente conseillé € 3199

Dimensions

Hauteur	201,5 cm
Largeur	59,7 cm
Profondeur	67,5 cm
InteriorFit	Oui
Adossable au mur	Oui
Poids net / Poids brut	89,5 kg / 95 kg
Hauteur emballage	2087 mm
Largeur emballage	615 mm
Profondeur emballage	767 mm

Réfrigérer

Plage de température réfrigération	de +3°C à +9°C
Système de dégrivrage réfrigérateur	Dégivrage auto
Ventilateur	PowerCooling
Tablettes de rangement	4
dont réglable(s) en hauteur	3
Matériau tablette de rangement	Verre
Finition tablette de rangement	
Nombre de clayettes en verre divisibles et coulissantes	1
VarioSafe	Oui
Nombre de balconnets porte-bouteilles	1
Nombre de balconnets pour conserves	1
Étagères de porte réglables en hauteur	Oui
Matériau balconnets de porte	Verre avec finition BlackSteel
VarioBox	extensible 1/3 + 2/3
Casier à oeufs	variable
Beurrier	Oui
Éclairage réfrigérateur	Lichtpaneel links en rechts
Éclairage BioFresh/BioCool	Éclairage LED
BioFresh-Plus	BioFreshProfessional
Zone climatique compartiment réfrigérateur	
Système d'extraction de tiroir	télescopique à pleine extension avec fermeture automatique en douceur
Humidité réglable	Hygrométrie réglable dans 1 tiroir
FlexSystem	Oui
Stockage de bouteilles	plateau à bouteilles intégré
SuperCool automatique avec affichage du temps résiduel	Oui, également réglable via l'appli
Porte intérieure en acier inoxydable	

Congeler

NoFrost	Oui
Dégivrage congélateur	Dégivrage auto
Plage de température congélation	de -15°C à -26°C
VarioTemp	Oui
Tiroirs de congélation	3
FrostSafe	Oui
Système d'extraction de tiroir	télescopique à extension partielle
Nombre de tablettes en verre congélateur	2
Capacité de congélation	10 kg / 24 heures
Durée de conservation en cas de panne	20 heures
Nombre d'étoiles du compartiment congélateur	✱✱✱✱
Matériau plateau compartiment congélation	Verre
Éclairage de congélateur	Éclairage LED dans la porte
BottleTimer	Oui, uniquement via l'applilication
SuperFrost (en fonction de la charge)	Oui, également réglable via l'appli
VarioSpace	Oui
Accumulateur de froid	2 accumulateurs de froid
Bac à glacons	avec couvercle

Autre

BluPerformance	Oui
Matériau de la paroi arrière	
Matériau de la cuve intérieure	Plastique blanc
Paroi arrière en acier inoxydable	Oui
Charnières de porte	Droite, réversible
Sens d'ouverture de la porte modifiable	Oui
La porte s'ouvre au maximum sur un angle de	115°
Poignée	Poignée encastrée
Amortisseur de fermeture SoftSystem	Oui
Joint de porte interchangeable	Oui
Longueur câble dálimentation	200 cm
Cordon de connexion fourni séparément	Oui
Ventilation par le socle	
Type de bandeau de commande	Touch & Swipe
Position panneau de commande	Dans la porte
User interface	advanced
Affichage de la température de	Compartiment réfrigérateur, congélateur et BioFresh
Affichage de la température du compartiment congélateur	TFT-Display
Affichage de la température	Température réelle en chiffres
Alarme de température compartiment congélateur	Oui, également réglable via l'appli
Alarme en cas de panne	Oui, également réglable via l'appli
Alarme en cas de panne de courant	Oui, également réglable via l'appli
Alarme porte ouverte compartiment réfrigérateur	Oui, également réglable via l'appli
Alarme porte ouverte compartiment congélateur	Oui, également réglable via l'appli
AlarmLightAmplifier	Oui, également réglable via l'appli
Economiseur d'écran	Oui
Convient pour l'intégration réseau	Oui, standard SmartDeviceBox
SabbatMode	Oui, également réglable via l'appli
NightMode	Oui, uniquement via l'applilication
HolidayMode	Oui, également réglable via l'appli
CleaningMode	Oui
PartyMode	Oui, également réglable via l'appli
EnergySaver	Oui, également réglable via l'appli
Choix de la langue	Oui, également réglable via l'appli
Filtre FreshAir	Oui
Pieds réglables en hauteur	2
Roulettes de transport	Oui
Poignées de transport	à l'avant et à l'arrière
Caractéristique supplémentaire la Belgique	

Accessoires

EasyTwist-Ice	9796372	€ 99,00
Pince à glaçons en acier inoxydable	9901871	€ 44,95
Filtre à charbon FreshAir (2 pièces)	9882429	€ 39,95
FlexSystem	9882648	€ 39,95
Câble électrique 3 m extra longue	6009158	€ 37,95
Beurrier	9882459	€ 29,95
Filtre à charbon FreshAir	9882460	€ 29,95
VarioBox-set	9031170	€ 26,95
FlexCube	9882671	€ 24,95
Set de chiffons en microfibre	8713023	€ 22,49
Bac à glaçons	7423323	€ 22,49
Accumulateur de froid	9881036	€ 21,95
Support pour 3 bouteilles	9882466	€ 21,95
Range-bouteilles	9882646	€ 21,95
Casier à oeufs	9881172	€ 18,95
Bac à glaçons	9881174	€ 18,95
Range-bouteilles	7112554	€ 18,51
Beurrier	7420367	€ 15,52
Limiteur d'ouverture de porte	9096414	€ 14,96
Tiroir sans serigraphie	9796202	€ 12,09
Pelle à glaçons	7421593	€ 7,95
Profil d'enjoliveur	7421339	€ 5,32