BCv 1103 Blackline

Premium

Prix de vente conseillé € 1045

Apparition remarquable

Le Liebherr BCv 1103 est un refroidisseur display compact avec porte vitrée isolante et colonne d'éclairage LED. Le refroidissement dynamique assure un refroidissement rapide et une répartition homogène de la température à l'intérieur. Grâce àu profil de porte en aluminium avec poignée intégrée, la porte est facile à ouvrir. Le sens de rotation de la porte (Charnières à droite de manière standard) peut être modifié si l'emplacement l'exige.

Carrosserie / Couleur porte	Noir / Cadre noir
Matériaux du boîtier	Acier
Matériau de la porte/ du couvercle	Verre isolante
Volume brut total	106 l
Volume utile total	75 l
Classe énergétique	C
Consommation électrique par an	312 kWh
Frais d'énergie par an	€ 78,-
Indice d'efficacité énergétique	29,8
Niveau sonore	49 dB(A)
Classe climatique	CC2
Classe de température	K4
Convient pour une température ambiante de	de +10°C à 30°C
Réfrigérant	R600a
Puissance	1,0 A

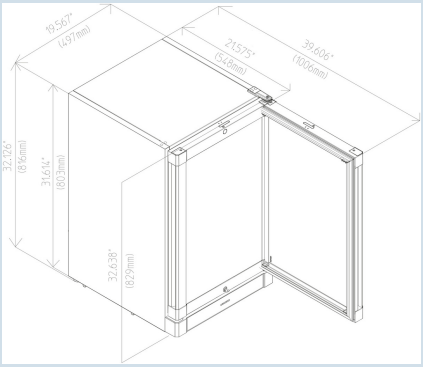

BCv 1103 Blackline

Premium

Prix de vente conseillé € 1045

Dimensions

Hauteur	81,6 cm
Largeur	49,7 cm
Profondeur porte ouverte à 90°	58,7 cm
Largeur porte ouverte à 90°	49,7 cm
Profondeur	54,8 cm
Enchâssable	Oui
Adossable au mur	Oui
Hauteur intérieure	64,9 cm
Largeur intérieure	41,7 cm
Profondeur intérieure	39,1 cm
Capacité bouteilles 0,2 l	128
Capacité canettes 0,33 l	138
Capacité 0,33l Longneck	56
Capacité bouteilles PET 0,5 l	51
Capacité bouteilles PET 1,0 l	27
Capacité bouteilles PET 1,5 l	12
Poids net / Poids brut	40,7 kg / 43,2 kg
Hauteur emballage	887 mm
Largeur emballage	550 mm
Profondeur emballage	600 mm

Réfrigérer

Plage de température réfrigération	de +2°C à +12°C
Système de dégrivrage réfrigérateur	Dégivrage auto
Système de réfrigération	Dynamique
Tablettes de rangement	2
dont réglable(s) en hauteur	2
Matériau tablette de rangement	Plastifié
Résistance tablette de rangement	30 kg
Éclairage réfrigérateur	Colonne lumineuse LED à droite
Éclairage intérieur commutable séparément	Oui

Autre

Design	HardLine-Design
Matériau de la cuve intérieure	Acier
Résistance d'isolation boîtier/porte	40
Porte à fermeture automatique à partir d'env.	Oui
Charnières de porte	Droite, réversible
Poignée	Poignée intégrée
Longueur câble dálimentation	300 cm
Surface utile grille	347 mm
Affichage de la température	Contrôle mécanique
Éclairage réglable en intensité	Oui
Type de bandeau de commande	Bouton
Position panneau de commande	Derrière
Affichage de la température de	Compartiment réfrigérateur
Affichage de la température de la section réfrigérateur	intérieur analogique
Serrure	Oui
Pieds réglables en hauteur	2
Matériau pieds réglables en hauteur	Plastique

Accessoires

Kit de connexion porte gauche (9875023)	9875023	€ 15,00
Kit de connexion porte droite (9875025)	9875025	€ 15,00