IKP 1660

Premium

Bio Cool | Soft System

Prix de vente conseillé € 949

Luxe et économie font bon ménage

Le réfrigérateur intégrable Liebherr IKP 1660 très peu énergivore dispose d'avantages pratiques supplémentaires comme une porte à fermeture automatique SoftSystem, un thermomètre digital et un aménagement intérieur GlassLine parfaitement réglable. La colonne lumineuse LED garantit un éclairage intérieur parfait.

Une fermeture en douceur garantie.
SoftSystem

Aussi pour les emballages extra large de 2 litres.
Balconnets de contre-porte de luxe Premium

Température facile à lire
LCD avec affichage digital de la température

La porte se ferme à partir de 30°
Montage porte sur porte

De lespace pour des récipients hauts .
Tablette GlassLine en deux parties et coulissante

Garde fruits et légumes frais plus longtemps.
Hygrométrie réglable bacs BioCool

Assez de lumière, même rempli .
Colonne lumineuse à LED à gauche

Il suffit d'effleurer les touches.
Commande à touches sensitives

Une résistance jusqu'à 30 kg et un nettoyage aisé
Tablettes GlassLine

Aliments prêts à être servis.
VarioBox amovible

Hauteur de niche	88 cm
Montage de la porte	porte sur porte
Volume brut total	159 l
Volume utile total	151 l
Volume utile réfrigérateur	151 l
Classe énergétique	A+++
Consommation électrique par an	65 kWh
Frais d'énergie par an	€ 26,-
Niveau sonore	34 dB(A)
Classe climatique	SN-T
Réfrigérant	R600a
Puissance	1,2 A

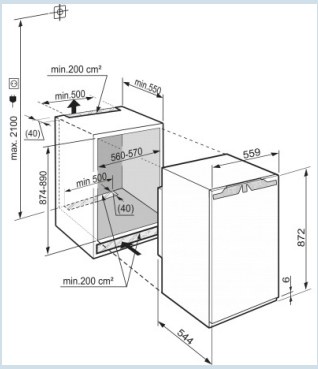

LIEBHERR

IKP 1660
Premium

Bio Cool | Soft System

Prix de vente conseillé € 949

Dimensions

Hauteur	87,2 cm
Largeur	55,9 cm
Hauteur d'encastrement	87,4-89 cm
Largeur d'encastrement	56-57 cm
Profondeur d'encastrement min.	55 cm
Poids max. de la porte du placard réfrigérateur	16 kg
Poids net / Poids brut	36,2 kg / 39 kg
Hauteur emballage	931 mm
Largeur emballage	572 mm
Profondeur emballage	622 mm

Réfrigérer

Système de dégrivrage réfrigérateur	Dégivrage auto
Tablettes de rangement	4
Matériau tablette de rangement	Verre
Finition tablette de rangement	Acier inox
Nombre de clayettes en verre divisibles et coulissantes	1
Nombre de balconnets porte-bouteilles	1
Nombre de balconnets pour conserves	2
Matériau balconnets de porte	verre, finition acier inox
VarioBox	2
Bac à oeufs	Oui
Beurrier	Oui
Éclairage réfrigérateur	Colonne lumineuse à LED à gauche
Tiroir BioCool à hygrométrie réglable	2 tiroirs BioCool
Système automatique SuperCool	Oui

Autre

Matériau de la cuve intérieure	Plastique blanc
Porte à fermeture automatique à partir d'env.	Oui
Charnières de porte	Droite, réversible
Possibilité de bloquer la porte à 90°	Oui
Amortisseur de fermeture SoftSystem	Oui
Longueur câble dálimentation	210 cm
Intérieur facilement réglable	Oui
Eléments intérieurs appropriés pour lave-vaisselle	Oui
Les tablettes en verre et tiroirs amovibles à 90°	Oui
Affichage de la température	LCD avec affichage digital de la température
Type de bandeau de commande	Touch
Position panneau de commande	Derrière la porte
Affichage de la température	Température réelle en chiffres
Alarme porte ouverte	Alarme sonore porte ouverte
Sécurité enfants	Oui
Pieds réglables en hauteur	2

Accessoires

Façade de meuble en acier inox avec poignée (9901990)	9901990	€ 469,00
VarioSafe	9881156	€ 74,95
VarioBox-set	7420558	€ 66,95
Kit de raccordement portes de meubles	9086398	€ 44,95
Range-bouteilles	9881078	€ 39,95
Beurrier	9882459	€ 29,95
FlexCube	9882671	€ 24,95
Set de chiffons en microfibre	8713023	€ 22,49
Casier à oeufs	9881172	€ 18,95
Beurrier	7420367	€ 18,78
Limiteur d'ouverture de porte à 90°	9096214	€ 14,96
Caches trous de charnières	9086484	€ 6,49
Porte-bouteille balconnet de porte	9097280	€ 6,49