## CNd 5704
Pure

BLU Performance | Easy Fresh | No Frost | Duo Cooling | Smart Device ready | Vario Space | Super Frost | Power Cooling

Prix de vente conseillé € 999

### Fini le dégivrage

Ce combiné de la série Pure avec 4 tiroirs de congélation répond à tous les besoins essentiels. Dans le tiroir EasyFresh, vous pouvez conserver les fruits et légumes au taux d'humidité idéal. Le compartiment réfrigérateur spacieux est bien éclairé grâce aux plafonniers à LED. Le filtre FreshAir garantit un intérieur frais et le compartiment congélateur NoFrost n'a jamais besoin d'être dégivré. Portes complètement planes avec poignées intégrées sur toute la hauteur de la porte. Compatible avec les applications Smart Home grâce au SmartDeviceBox en option.

**Conservation plus longue des fruits et légumes**
EasyFresh

**Une odeur fraîche dans votre réfrigérateur.**
Filtre à charbon actif FreshAir

**Fini le dégivrage.**
NoFrost

**Convient pour espace non chauffé (> 0°C)**
DuoCooling

**Une résistance jusqu'à 30 kg et un nettoyage aisé**
Tablettes GlassLine

**Assez d'espace pour le plus haut des gâteaux.**
VarioSpace

**Il suffit d'effleurer les touches.**
Commande à touches sensitives

**Éclairage uniforme du réfrigérateur.**
Éclairage de plafond LED

**Facile à ouvrir.**
Poignée fraisée

**Faciles à nettoyer.**
Balconnets de contre-porte

**Répartition uniforme de la température.**
PowerCooling

| | |
|---|---|
| Carrosserie / Couleur porte | Blanc / Blanc |
| Matériaux du boîtier | Acier |
| Matériau de la porte/ du couvercle | Acier |
| Volume total | 359 l |
| Volume du compartiment réfrigérateur | 227 l |
| Volume du compartiment congélateur | 132 l |
| Classe énergétique | D |
| Consommation électrique par an | 210 kWh |
| Consommation d'énergie par 24 heures | 0,6 |
| Frais d'énergie par an | € 84,- |
| Indice d'efficacité énergétique | 80 |
| Niveau sonore | 35 dB(A) |
| Classe de niveau sonore | B |

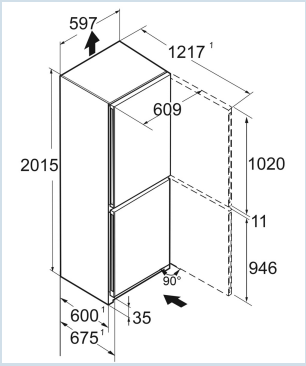




LIEBHERR

## CNd 5704
Pure

BLU Performance | Easy Fresh | No Frost | Duo Cooling | Smart Device ready | Vario Space | Super Frost | Power Cooling

Prix de vente conseillé € 999

**Dimensions**

| | |
|---|---|
| Hauteur | 201,5 cm |
| Largeur | 59,7 cm |
| Profondeur | 67,5 cm |
| InteriorFit | Oui |
| Adossable au mur | Oui |
| Poids net / Poids brut | 74,4 kg / 79,8 kg |
| Hauteur emballage | 2087 mm |
| Largeur emballage | 615 mm |
| Profondeur emballage | 767 mm |

**Réfrigérer**

| | |
|---|---|
| Plage de température réfrigération | de +2°C à +9°C |
| Système de dégrivrage réfrigérateur | Dégivrage auto |
| Ventilateur | PowerCooling |
| Tablettes de rangement | 4 |
| dont réglable(s) en hauteur | 3 |
| Matériau tablette de rangement | Verre |
| Finition tablette de rangement | Acier inox |
| Nombre de balconnets porte-bouteilles | 1 |
| Nombre de balconnets pour conserves | 2 |
| Étagères de porte réglables en hauteur | Oui |
| Matériau balconnets de porte | Plastique |
| Casier à oeufs | 1 x 10 |
| Éclairage réfrigérateur | Éclairage de plafond LED |
| Zone climatique compartiment réfrigérateur | EasyFresh |
| Système d'extraction de tiroir | rails de roulement intégrés |
| Humidité réglable | Hygrométrie réglable dans 1 tiroir |
| Stockage de bouteilles | plateau pour 3 bouteilles |
| SuperCool automatique avec affichage du temps résiduel | Oui, également réglable via l'appli |

**Congeler**

| | |
|---|---|
| NoFrost | Oui |
| Dégivrage congélateur | Dégivrage auto |
| Plage de température congélation | de -15°C à -26°C |
| Tiroirs de congélation | 4 |
| FrostSafe | Oui |
| Système d'extraction de tiroir | |
| Capacité de congélation | 10 kg / 24 heures |
| Durée de conservation en cas de panne | 20 heures |
| Nombre d'étoiles du compartiment congélateur | ✱✱✱✱ |
| Matériau plateau compartiment congélation | Verre |
| BottleTimer | Oui, uniquement via l'applilication |
| SuperFrost (en fonction de la charge) | Oui, également réglable via l'appli |
| VarioSpace | Oui |

**Autre**

| | |
|---|---|
| BluPerformance | Oui |
| Matériau de la paroi arrière | Plastique |
| Matériau de la cuve intérieure | Plastique blanc |
| Charnières de porte | Droite, réversible |
| Sens d'ouverture de la porte modifiable | Oui |
| La porte s'ouvre au maximum sur un angle de | 115° |
| Poignée | Poignée encastrée |
| Closing assistance | Oui |
| Joint de porte interchangeable | Oui |
| Longueur câble dálimentation | 200 cm |
| Cordon de connexion fourni séparément | Oui |
| Ventilation par le socle | |
| Type de bandeau de commande | Touch |
| Position panneau de commande | Derrière la porte |
| User interface | basic |
| Affichage de la température de | Compartiment réfrigérateur et congélateur |
| Affichage de la température du compartiment congélateur | LC-Display |
| Affichage de la température | Température réelle en chiffres |
| Alarme de température compartiment congélateur | Oui, également réglable via l'appli |
| Alarme en cas de panne | Oui, également réglable via l'appli |
| Alarme en cas de panne de courant | Oui, également réglable via l'appli |
| Alarme porte ouverte compartiment réfrigérateur | Oui, également réglable via l'appli |
| Alarme porte ouverte compartiment congélateur | Oui, également réglable via l'appli |
| AlarmLightAmplifier | Oui, également réglable via l'appli |
| Economiseur d'écran | Oui |
| Convient pour l'intégration réseau | Oui SmartDeviceBox |
| SabbatMode | Oui, également réglable via l'appli |
| NightMode | Oui, uniquement via l'applilication |
| HolidayMode | Oui, également réglable via l'appli |
| CleaningMode | Oui |
| PartyMode | Oui, également réglable via l'appli |
| EnergySaver | Oui, également réglable via l'appli |
| Filtre FreshAir | Oui |
| Pieds réglables en hauteur | 2 |
| Roulettes de transport | Oui |
| Poignées de transport | à l'avant et à l'arrière |
| Caractéristique supplémentaire la Belgique | |

**Accessoires**

| | | |
|---|---|---|
| EasyTwist-Ice | 9796372 | € 99,00 |
| SmartDeviceBox | 6125265 | € 74,95 |
| VarioSafe | 9882645 | € 47,95 |
| Pince à glaçons en acier inoxydable | 9901871 | € 44,95 |
| Filtre à charbon FreshAir (2 pièces) | 9882429 | € 39,95 |
| FlexSystem | 9882648 | € 39,95 |
| Câble électrique 3 m extra longue | 6009158 | € 37,95 |
| Beurrier | 9882459 | € 29,95 |
| Filtre à charbon FreshAir | 9882460 | € 29,95 |
| VarioBox-set | 9031170 | € 26,95 |
| FlexCube | 9882671 | € 24,95 |
| Set de chiffons en microfibre | 8713023 | € 22,49 |
| Bac à glaçons | 7423323 | € 22,49 |
| Accumulateur de froid | 9881036 | € 21,95 |
| Support pour 3 bouteilles | 9882466 | € 21,95 |
| Range-bouteilles | 9882646 | € 21,95 |
| Casier à oeufs | 9881172 | € 18,95 |
| Bac à glaçons | 9881174 | € 18,95 |
| Range-bouteilles | 7112554 | € 18,51 |
| Beurrier | 7420367 | € 15,52 |
| Tiroir sans serigraphie | 9796202 | € 12,09 |
| Pelle à glaçons | 7421593 | € 7,95 |
| Profil d'enjoliveur | 7421339 | € 5,32 |