IRci 3950

Prime

Easy Fresh | Smart Device | Soft System | Super Cool

Prix de vente conseillé € 1199

UltraSilent et très complet

Le luxe ne manque pas dans ce réfrigérateur écoénergétique. Les clayettes en verre satiné sont faciles à régler en hauteur. Les étagères de la porte en verre offrent de la place pour accueillir les VarioBox pratiques et la porte avec SoftSystem se ferme toujours en douceur. Dans le tiroir EasyFresh, vous pouvez stocker les fruits et légumes de manière à préserver leur goût et leur texture. Grâce à l'écran couleur Touch & Swipe, toutes les fonctions et tous les réglages de température sont faciles à utiliser.

Une fermeture en douceur garantie.
SoftSystem

Aussi pour les emballages extra large de 2 litres.
Balconnets de contre-porte de luxe Premium

Réglage aisé de toutes les fonctions
Écran couleur Touch & Swipe

Une résistance jusqu'à 30 kg et un nettoyage aisé
Tablettes GlassLine

Impossible de laisser la porte ouverte par inadvertance
Alarme sonore de porte ouverte

Conservation plus longue des fruits et légumes
EasyFresh

Éclairage uniforme du réfrigérateur.
Éclairage de plafond LED

La porte se ferme à partir de 30°
Montage porte sur porte

De lespace pour des récipients hauts .
Tablette GlassLine en deux parties et coulissante

Toujours de la place pour les bouteilles
Porte-bouteilles en plastique

Hauteur de niche	88 cm
Montage de la porte	porte sur porte
Carrosserie / Couleur porte	/
Volume total	136 l
Volume du compartiment réfrigérateur	137 l
Classe énergétique	C
Consommation électrique par an	60 kWh
Consommation d'énergie par 24 heures	0,2
Frais d'énergie par an	€ 18,-
Indice d'efficacité énergétique	64
Niveau sonore	27 dB(A)
Classe de niveau sonore	A
Classe climatique	SN-T

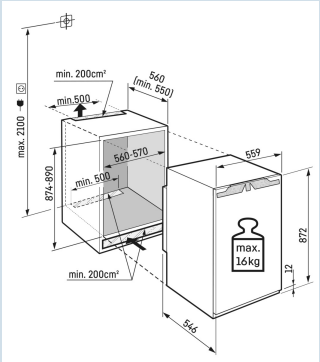

LIEBHERR

IRci 3950
Prime

Easy Fresh | Smart Device | Soft System | Super Cool

Prix de vente conseillé € 1199

Dimensions

Hauteur	87,2 cm
Largeur	55,9 cm
Profondeur	54,6 cm
Hauteur d'encastrement	87,4-89 cm
Largeur d'encastrement	56-57 cm
Profondeur d'encastrement min.	55,0 cm
Poids max. de la porte du placard réfrigérateur	16 kg
Poids net / Poids brut	35,4 kg / 38,7 kg
Hauteur emballage	931 mm
Largeur emballage	572 mm
Profondeur emballage	622 mm

Réfrigérer

Plage de température réfrigération	de +2°C à +9°C
Système de dégrivrage réfrigérateur	Dégivrage auto
Tablettes de rangement	5
dont réglable(s) en hauteur	4
Matériau tablette de rangement	Verre
Finition tablette de rangement	Acier inox
Nombre de clayettes en verre divisibles et coulissantes	1
VarioSafe	Oui
Nombre de balconnets porte-bouteilles	1
Nombre de balconnets pour conserves	2
Étagères de porte réglables en hauteur	Oui
Matériau balconnets de porte	verre, finition acier inox
Design balconnets de porte	Premium GlassLine
VarioBox	extensible 1/3 + 2/3
Casier à oeufs	variable
Beurrier	Oui
Éclairage réfrigérateur	Éclairage de plafond LED
Zone climatique compartiment réfrigérateur	EasyFresh
Stockage de bouteilles	plateau pour 3 bouteilles
SuperCool automatique avec affichage du temps résiduel	Oui, également réglable via l'appli

Autre

Matériau de la paroi arrière	Plastique
Matériau de la cuve intérieure	Plastique blanc
Charnières de porte	Droite, réversible
Sens d'ouverture de la porte modifiable	Oui
La porte s'ouvre au maximum sur un angle de	115°
Amortisseur de fermeture SoftSystem	Oui
Joint de porte interchangeable	Oui
Longueur câble dálimentation	220 cm
Cordon de connexion fourni séparément	Oui
Intérieur facilement réglable	Oui
Eléments intérieurs appropriés pour lave-vaisselle	Oui
Les tablettes en verre et tiroirs amovibles à 90°	Oui
Ventilation par le socle	
Type de bandeau de commande	Touch & Swipe
Position panneau de commande	Derrière la porte
User interface	advanced
Affichage de la température de	Compartiment réfrigérateur
Affichage de la température	Température réelle en chiffres
Alarme en cas de panne	Oui, également réglable via l'appli
Alarme porte ouverte compartiment réfrigérateur	Oui, également réglable via l'appli
AlarmLightAmplifier	Oui, également réglable via l'appli
Economiseur d'écran	Oui
Convient pour l'intégration réseau	Oui, standard SmartDeviceBox
SabbatMode	Oui
SabbatMode	Oui, également réglable via l'appli
NightMode	Oui, uniquement via l'applilication
HolidayMode	Oui, également réglable via l'appli
CleaningMode	Oui
PartyMode	Oui, également réglable via l'appli
EnergySaver	Oui, également réglable via l'appli
Choix de la langue	Oui, également réglable via l'appli
Indicateur de remplacement du filtre FreshAir	Oui
Pieds réglables en hauteur	2
Caractéristique supplémentaire la Belgique	

Accessoires

Façade de meuble en acier inox avec poignée (9901990)	9901990	€ 469,00
VarioSafe	9882464	€ 74,95
Boitier electronique	7438922	€ 57,41
Kit de raccordement portes de meubles	9086398	€ 46,95
Range-bouteilles	9882462	€ 39,95
Beurrier	9882459	€ 29,95
FlexCube	9882671	€ 24,95
Set de chiffons en microfibre	8713023	€ 23,49
Bac à glaçons	7423323	€ 23,49
Accumulateur de froid	9881036	€ 21,95
Support pour 3 bouteilles	9882466	€ 21,95
Casier à oeufs	9881172	€ 18,95
Bac à glaçons	9881174	€ 18,95
Bande magnétique pour porte de l'appareil 88 cm	7643073	€ 15,49
Limiteur d'ouverture de porte à 90°	9096214	€ 14,96
Caches trous de charnières	9086484	€ 6,69