ICU 3324
Comfort

Smart Frost | Bio Cool | Super Frost | Vario Space

Prix de vente conseillé € 1199

Technique de froid éprouvée en Allemagne

Le combiné réfrigérateur/congélateur intégrable Liebherr ICU 3324 se distingue par son grand volume de congélation et un tiroir BioCool sur roulettes de la largeur de l'armoire. Les tablettes GlassLine se placent à différents niveaux et les balconnets de contre-porte réglables disposent d'un fond en verre trempé.

Garde fruits et légumes frais plus longtemps.
Hygrométrie réglable bac BioCool

Aussi pour les emballages extra large de 2 litres.
Balconnets de contre-porte Comfort

Éclairage économique et lumineux.
Éclairage LED

La porte se ferme à partir de 30°
Montage porte sur porte

Une résistance jusqu'à 30 kg et un nettoyage aisé
Tablettes GlassLine

Une congélation super rapide.
SuperFrost

Température facile à lire
LCD avec affichage digital de la température

Convient pour la congélation et la conservation.
Compartiment congélation à 4 étoiles

De lespace pour des récipients hauts .
Tablette GlassLine en deux parties et coulissante

Hauteur de niche	178 cm
Montage de la porte	porte sur porte
Matériau de la porte/ du couvercle	Acier
Volume brut total	284 l
Volume utile total	274 l
Volume utile réfrigérateur	194 l
Volume utile congélateur	80 l
Classe énergétique	A++
Consommation électrique par an	235 kWh
Consommation d'énergie par 24 heures	0,643
Frais d'énergie par an	€ 94,-
Niveau sonore	35 dB(A)
Classe climatique	SN-T

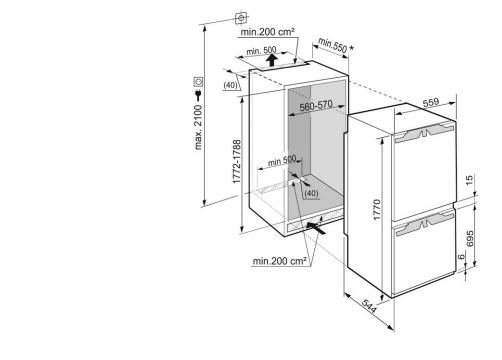

LIEBHERR

ICU 3324
Comfort

Smart Frost | Bio Cool | Super Frost | Vario Space

Prix de vente conseillé € 1199

Dimensions

Hauteur	177 - 178,6 cm
Largeur	55,9 cm
Profondeur	54,4 cm
Hauteur d'encastrement	177.2-178.8 cm
Largeur d'encastrement	56-57 cm
Hauteur de congélateur en mm	695
Espace entre section de refroid. et de cong. en mm	15
Profondeur d'encastrement min.	55 cm
Poids max. de la porte du placard réfrigérateur	17 kg
Poids maximal de la porte du placard congélateur	12 kg
Poids net / Poids brut	61,5 kg / 65,3 kg
Hauteur emballage	1829 mm
Largeur emballage	572 mm
Profondeur emballage	622 mm

Réfrigérer

Système de dégrivrage réfrigérateur	Dégivrage auto
Ventilateur	PowerCooling
Tablettes de rangement	5
dont réglable(s) en hauteur	4
Matériau tablette de rangement	Verre
Finition tablette de rangement	Acier inox
Nombre de clayettes en verre divisibles et coulissantes	1
Nombre de balconnets porte-bouteilles	1
Nombre de balconnets pour conserves	2
Matériau balconnets de porte	verre, finition plastique
Bac à oeufs	Oui
Éclairage réfrigérateur	Éclairage LED
Tiroir BioCool à hygrométrie réglable	1 tiroir BioCool

Congeler

Système de congélation	SmartFrost
Dégivrage congélateur	Dégivrage manuel
Tiroirs de congélation	3
FrostSafe	Oui
Nombre de tablettes en verre congélateur	2
Pouvoir de congélation	6 kg / 24 heures
Autonomie	24 heures
Nombre d'étoiles	✱✱✱✱
Matériau plateau compartiment congélation	Verre
SuperFrost	
VarioSpace	Oui

Autre

Matériau de la cuve intérieure	Plastique blanc
Charnières de porte	Droite, réversible
Possibilité de bloquer la porte à 90°	Oui
La porte s'ouvre au maximum sur un angle de	115°
Longueur câble dálimentation	210 cm
Intérieur facilement réglable	Oui
Eléments intérieurs appropriés pour lave-vaisselle	Oui
Les tablettes en verre et tiroirs amovibles à 90°	Oui
Rails de nivellement	Oui
Nombre de rails de nivellement	2
Affichage de la température	LCD avec affichage digital de la température
Type de bandeau de commande	Touche
Position panneau de commande	Derrière la porte
Affichage de la température de	Compartiment réfrigérateur
Sécurité enfants	Oui
Pieds réglables en hauteur	2

Accessoires

SoftSystem	9096157	€ 84,95
VarioBox-set	7420558	€ 66,95
Pince à glaçons en acier inoxydable	9901871	€ 44,95
FlexSystem	9881140	€ 39,95
Range-bouteilles	9881030	€ 34,94
Beurrier	9882459	€ 29,95
FlexCube	9882671	€ 24,95
Accumulateur de froid	7430458	€ 22,49
Set de chiffons en microfibre	8713023	€ 22,49
Bac à glaçons	7423323	€ 22,49
Casier à oeufs	9881172	€ 18,95
Bac à glaçons	9881174	€ 18,95
Tablette de congélation	7423359	€ 18,95
Limiteur d'ouverture de porte à 90°	9096214	€ 14,96
Caches trous de charnières	9086484	€ 6,49