ICNbsci 5173
Peak

Easy Fresh | Easy Fresh | No Frost | Duo Cooling | Smart Device | Soft System | Super Frost | Vario Space

Prix de vente conseillé € 2899

Sans compromis

Ce combiné NoFrost a tout pour plaire. L'intérieur BlackSteel robuste est hygiénique et donne un aspect luxueux. Les colonnes lumineuses LED et l'éclairage d'ambiance veillent à ce que rien n'échappe à votre regard et la porte avec SoftSystem se ferme toujours en douceur. Le tiroir EasyFresh conserve les fruits et légumes de manière à préserver leur saveur et leur texture. Le compartiment congélateur NoFrost avec éclairage LED vous permet de ne plus jamais avoir à dégivrer. La machine à glaçons avec raccordement fixe à l'eau fournit automatiquement une grande quantité de glaçons.

Conservation plus longue des fruits et légumes
EasyFresh

Des glaçons à portée de main en permanence.
IceMaker avec conduit d'alimentation d'eau

Vue optimale même dans le noir.
Éclairage LED congélateur

Fini le dégivrage.
NoFrost

Réserve de froid en cas de panne de courant.
Accumulateurs de froid

Une résistance jusqu'à 30 kg et un nettoyage aisé
Tablettes GlassLine

Une fermeture en douceur garantie.
SoftSystem

Éclairage uniforme du compartiment de réfrigération
Panneaux muraux LED des deux côtés avec SoftStart

Hygiénique et sûr pour les aliments
Paroi arrière SmartSteel

La porte se ferme à partir de 30°
Montage porte sur porte

De lespace pour des récipients hauts .
Tablette GlassLine en deux parties et coulissante

Hauteur de niche	178 cm
Montage de la porte	porte sur porte
Matériau de la porte/ du couvercle	Acier
Volume total	255 l
Volume du compartiment réfrigérateur	184 l
Volume du compartiment congélateur	71 l
Classe énergétique	C
Consommation électrique par an	146 kWh
Consommation d'énergie par 24 heures	0,4
Frais d'énergie par an	€ 58,-
Indice d'efficacité énergétique	64
Niveau sonore	33 dB(A)
Classe de niveau sonore	B

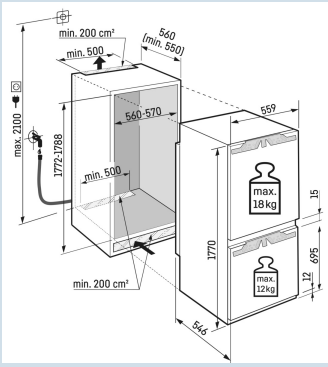

ICNbsci 5173
Peak

Easy Fresh | Easy Fresh | No Frost | Duo Cooling | Smart Device | Soft System | Super Frost | Vario Space

Prix de vente conseillé € 2899

Dimensions

Hauteur	177 cm
Largeur	55,9 cm
Profondeur	54,6 cm
Hauteur d'encastrement	177,2-178,8 cm
Largeur d'encastrement	56-57 cm
Hauteur de congélateur en mm	695
Espace entre section de refroid. et de cong. en mm	15
Profondeur d'encastrement min.	55,0 cm
Poids max. de la porte du placard réfrigérateur	18 kg
Poids maximal de la porte du placard congélateur	12 kg
Poids net / Poids brut	73,6 kg / 77,2 kg
Hauteur emballage	1829 mm
Largeur emballage	572 mm
Profondeur emballage	622 mm

Réfrigérer

Plage de température réfrigération	de +2°C à +9°C
Système de dégrivrage réfrigérateur	Dégivrage auto
Ventilateur	PowerCooling
Tablettes de rangement	6
dont réglable(s) en hauteur	5
Matériau tablette de rangement	Verre
Finition tablette de rangement	
Nombre de clayettes en verre divisibles et coulissantes	1
VarioSafe	Oui
Nombre de balconnets porte-bouteilles	1
Nombre de balconnets pour conserves	2
Étagères de porte réglables en hauteur	Oui
Matériau balconnets de porte	Verre avec finition BlackSteel
Design balconnets de porte	Premium GlassLine
VarioBox	extensible 1/3 + 2/3
Casier à oeufs	variable
Beurrier	Oui
Éclairage réfrigérateur	Lichtpaneel links en rechts
Zone climatique compartiment réfrigérateur	EasyFresh
Système d'extraction de tiroir	télescopique à extension partielle
Stockage de bouteilles	plateau pour 3 bouteilles
SuperCool automatique avec affichage du temps résiduel	Oui, également réglable via l'appli
Porte intérieure en acier inoxydable	

Congeler

NoFrost	Oui
Dégivrage congélateur	Dégivrage auto
Plage de température congélation	de -15°C à -26°C
VarioTemp	Oui
Tiroirs de congélation	3
FrostSafe	Oui
Système d'extraction de tiroir	télescopique à extension partielle
Capacité de congélation	6 kg / 24 heures
Durée de conservation en cas de panne	9 heures
Nombre d'étoiles du compartiment congélateur	✱✱✱✱
Matériau plateau compartiment congélation	Verre
Éclairage de congélateur	Éclairage LED
BottleTimer	Oui, uniquement via l'applilication
SmartGrid	SmartGrid ready
SuperFrost (en fonction de la charge)	Oui, également réglable via l'appli
VarioSpace	Oui
Accumulateur de froid	2 accumulateurs de froid
Plateau de congélation	Oui
IceMaker	Oui
Éclairage tiroir IceMaker	Oui
Capacité de production de l'IceMaker	1,2 kg / 24 heures
MaxIce kg/24h	1,5
Capacité de stockage maximale	5 kg

Autre

Matériau de la paroi arrière	
Matériau de la cuve intérieure	Plastique blanc
Paroi arrière en acier inoxydable	Oui
Charnières de porte	Droite, réversible
Sens d'ouverture de la porte modifiable	Oui
Possibilité de bloquer la porte à 90°	Oui
La porte s'ouvre au maximum sur un angle de	115°
Amortisseur de fermeture SoftSystem	Oui
Joint de porte interchangeable	Oui
Longueur câble dálimentation	220 cm
Cordon de connexion fourni séparément	Oui
Type de raccord d'eau	tuyau d'arrivée d'eau avec stop
Approvisionnement en eau	Raccordement fixe à l'eau
Intérieur facilement réglable	Oui
Eléments intérieurs appropriés pour lave-vaisselle	Oui
Les tablettes en verre et tiroirs amovibles à 90°	Oui
Nombre de rails de nivellement	2
Ventilation par le socle	
Type de bandeau de commande	Touch & Swipe
Position panneau de commande	Derrière la porte
User interface	advanced
Affichage de la température de	Compartiment réfrigérateur et congélateur
Affichage de la température	Température réelle en chiffres
Alarme de température compartiment congélateur	Oui, également réglable via l'appli
Alarme en cas de panne	Oui, également réglable via l'appli
Alarme en cas de panne de courant	Oui, également réglable via l'appli
Alarme porte ouverte compartiment réfrigérateur	Oui, également réglable via l'appli
Alarme porte ouverte compartiment congélateur	Oui, également réglable via l'appli
AlarmLightAmplifier	Oui, également réglable via l'appli
Economiseur d'écran	Oui
Convient pour l'intégration réseau	Oui, standard SmartDeviceBox
SabbatMode	Oui, également réglable via l'appli
NightMode	Oui, uniquement via l'applilication
HolidayMode	Oui, également réglable via l'appli
CleaningMode	Oui
PartyMode	Oui, également réglable via l'appli
EnergySaver	Oui, également réglable via l'appli
Choix de la langue	Oui, également réglable via l'appli
Filtre FreshAir	Oui
Indicateur de remplacement du filtre FreshAir	Oui
Pieds réglables en hauteur	2
Caractéristique supplémentaire la Belgique	

Accessoires

Tuyau pour IceMaker/InfinitySpring	6030041	€ 109,00
Tuyau de raccordement de 2 mètres avec AquaStop	6030063	€ 66,95
Kit de raccordement portes de meubles	9086398	€ 44,95
Pince à glaçons en acier inoxydable	9901871	€ 44,95
FlexSystem	9881140	€ 39,95
Range-bouteilles	9882462	€ 39,95
FlexSystem	9882465	€ 39,95
Filtre à charbon FreshAir (2 pièces)	9882429	€ 39,95
Range-bouteilles	9881030	€ 34,94
Beurrier	9882459	€ 29,95
Accumulateur de froid	9882461	€ 29,95
Filtre à charbon FreshAir	9882460	€ 29,95
FlexCube	9882671	€ 24,95
Accumulateur de froid	7430458	€ 22,49
Set de chiffons en microfibre	8713023	€ 22,49
Bac à glaçons	7423323	€ 22,49
Accumulateur de froid	9881036	€ 21,95
Support pour 3 bouteilles	9882466	€ 21,95
Casier à oeufs	9881172	€ 18,95
Bac à glaçons	9881174	€ 18,95
Tablette de congélation	7423359	€ 18,95
Beu[illegible]	2036[illegible]	[illegible]
Lim[illegible]	21[illegible]	[illegible]
[illegible]	4208[illegible]	[illegible]
178 cm		
Pelle à glaçons	7421593	€ 7,95
Caches trous de charnières	9086484	€ 6,49